PHILIPS

HD2640

EN User manual
DA Brugervejledning
DE Benutzerhandbuch
EL Εγχειρίδιο χρήσης
ES Manual del usuario
FI Käyttöopas
FR Mode d'emploi
HE מדריך למשתמש
IT Manuale utente
NL Gebruiksaanwijzing
NO Brukerhåndbok
PT Manual do utilizador
SV Användarhandbok
BG Ръководство за потребителя
CS Příručka pro uživatele
ET Kasutusjuhend
HR Korisnički priručnik
HU Felhasználói kézikönyv
KK Қолданушының нұсқасы
LT Vartotojo vadovas
LV Lietotāja rokasgrāmata
MK Упатство за користење
PL Instrukcja obsługi
RO Manual de utilizare
RU Руководство пользователя
SK Príručka užívateľa
SL Uporabniški priročnik
SQ Manual përdorimi
SR Korisnički priručnik
UK Посібник ко ристувача

© 2021 Philips Domestic Appliances Holding B.V.
All rights reserved.
3000 075 5265.1 (06/07/2021)

1

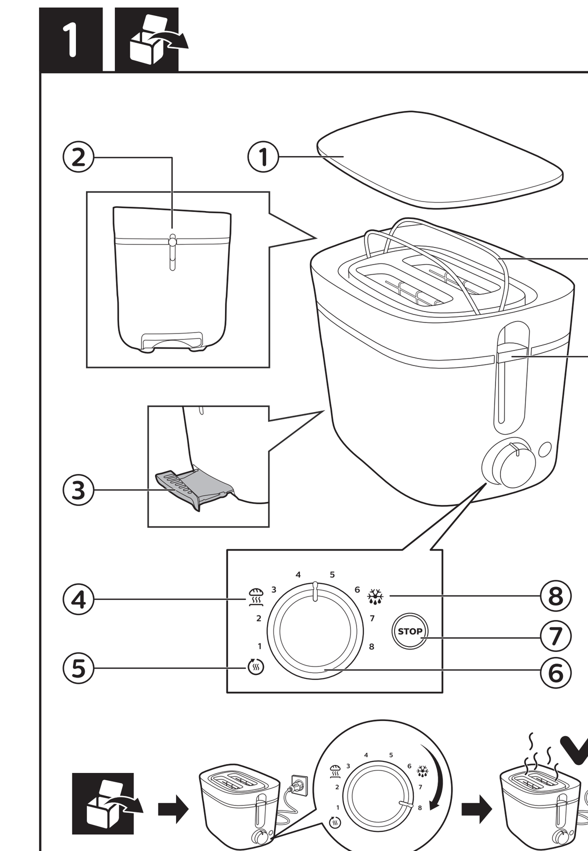

English
1. Dust cover
2. Warming rack lever
3. Crumb tray
4. Bun warming setting
5. Reheating setting
6. Browning control
7. Stop button
8. Defrosting setting
9. Toasting lever
10. Warming rack

Dansk
1. Stovdæksel
2. Udloserknap til bollerist
3. Krummebakke
4. Indstilling for opvarmning af boller
5. Genopvarmningsindstilling
6. Risteindstilling
7. Stopknap
8. Optoningsindstilling
9. Udloserhåndtag
10. Bollerist

Deutsch
1. Staubabdeckung
2. Brötchenaufsatzhebel
3. Krümelschublade
4. Aufbackeinstellung
5. Aufwärmeinstellung
6. Röstgradkontrolle
7. Stopptaste
8. Auftaueinstellung
9. Schiebeschalter
10. Brötchenaufsatz

Ελληνικά
1. Κάλυμμα σκόνης
2. Μοχλός σχάρας για ζέσταμα
3. Δίσκος για ψίχουλα
4. Ρύθμιση ζεστάματος για ψωμάκια
5. Ρύθμιση αναθέρμανσης
6. Έλεγχος ψησίματος
7. Κουμπί stop (διακοπής λειτουργίας)
8. Ρύθμιση απόψυξης
9. Μοχλός φρυγανίσματος
10. Σχάρα για ζέσταμα

Español
1. Cubierta antipolvo
2. Palanca de la rejilla calientabollos
3. Bandeja recogemigas
4. Posición para calentar bollos
5. Posición para recalentar
6. Control de tostado
7. Botón de parada
8. Posición para descongelar
9. Palanca de tostado
10. Rejilla calientabollos

Suomi
1. Pölysuojus
2. Lämmitystelineen vipu
3. Murualusta
4. Sämpylöiden lämmitysasetus
5. Uudelleenlämmitysasetus
6. Paahtoasteen säätö
7. Pysäytyspainike
8. Sulatusasetus
9. Vipukytkin
10. Lämmitysteline

Français
1. Couvercle
2. Manette de la grille de réchauffage
3. Ramasse-miettes
4. Fonction de réchauffage de petits pains
5. Fonction réchauffage
6. Réglage du dorage
7. Bouton d'arrêt
8. Fonction décongélation
9. Manette de brunissage
10. Grille de réchauffage

אנגלית
1. כיסוי מגן מפני אבק
2. ידית מעמד החימום
3. מגש פירורים
4. מצב חימום לחמניות
5. מצב חימום חוזר
6. בורר השחמה
7. לחצן עצירה (STOP)
8. מצב הפשרה
9. ידית קלייה
10. מעמד חימום

Italiano
1. Coperchio antipolvere
2. Leva della griglia scaldabrioche
3. Vassoio raccoglibriciole
4. Impostazione riscaldamento panini
5. Impostazione riscaldamento
6. Controllo doratura
7. Pulsante di arresto
8. Impostazione scongelamento
9. Leva del tostapane
10. Griglia scaldabrioche

Nederlands
1. Stofdeksel
2. Hendel voor opwarmrek
3. Kruimellade
4. Opwarmstand
5. Opwarmstand
6. Bruiningsknop
7. Stopknop
8. Ontdooistand
9. Roosterknop
10. Opwarmrek

Norsk
1. Stovdeksel
2. Håndtak til varmerist
3. Smulebrett
4. Innstilling for å varme opp bolle
5. Oppvarmingsinnstilling
6. Bruningsbryter
7. Stopp-knapp
8. Opptiningsinnstilling
9. Loftehendel
10. Varmerist

Português
1. Proteção contra pó
2. Manípulo da grelha de aquecimento
3. Tabuleiro das migalhas
4. Regulação para aquecimento de pão
5. Regulação de reaquecimento
6. Controlo de torragem
7. Botão de paragem
8. Regulação de descongelação
9. Manípulo
10. Grelha de aquecimento

Svenska
1. Dammskydd
2. Spak för uppvärmningsställ
3. Smulbricka
4. Uppvärmningsinställning
5. Återuppvärmningsinställning
6. Rostningsreglage
7. Stoppknapp
8. Upptiningsinställning
9. Rostningsspak
10. Uppvärmningsställ

Български
1. Капак против прах
2. Лост на стойката за затопляне
3. Тавичка за трохи
4. Настройка за подгряване на хлебчета
5. Настройка за претопляне
6. Регулиране на степента на изпичане
7. Бутон за спиране
8. Настройка за размразяване
9. Пусков лост
10. Стойка за затопляне

Čeština
1. Kryt proti prachu
2. Páčka rozpékacího držáku
3. Zásuvka na drobky
4. Nastavení ohřevu housek
5. Nastavení ohřevu
6. Nastavení opékání
7. Tlačítko stop
8. Nastavení rozmrazování
9. Páčka topinkovače
10. Rozpékací držák

Eesti
1. Tolmukambri kate
2. Soojendusresti hoob
3. Purukandik
4. Kukli soojendamise seade
5. Ülessoojendamise seadistus
6. Pruunistamisregulaator
7. Stoppnupp
8. Ülessulatamise seadistus
9. Röstimishoob
10. Soojendusrest

Hrvatski
1. Zaštita od prašine
2. Ručica rešetke za zagrijavanje
3. Ladica za mrvice
4. Postavka za zagrijavanje peciva
5. Postavka za podgrijavanje
6. Regulator prepečenosti
7. Gumb STOP (Zaustavljanje)
8. Postavka za odmrzavanje
9. Ručica za tostiranje
10. Rešetka za zagrijavanje

Magyar
1. Fedél
2. Melegítőrács karja
3. Morzsatálca
4. Zsemlemelegítés funkció
5. Újramelegítő funkció
6. Pirításszabályzó
7. Stop gomb
8. Kiolvasztás beállítás
9. Pirítós kiemelő
10. Melegítőrács

Қазақ
1. Шаңнан қорғайтын жамылғы
2. Қыздыратын сөре тұтқасы
3. Қиқым науасы
4. Тоқашты жылыту бағдарламасы
5. Қайта қыздыру параметрі
6. Қызартуды басқару тетігі
7. Тоқтатытын түйме
8. Жібіту параметрі
9. Қызарту тұтқасы
10. Қыздыратын сөре

Lietuvių
1. Dangtis nuo dulkių
2. Šildymo grotelių svirtis
3. Trupinių padėklas
4. Bandelių šildymo nustatymas
5. Pašildymo nustatymas
6. Skrudinimo reguliatorius
7. Stabdymo mygtukas
8. Atšildymo nustatymas
9. Skrudinimo svirtis
10. Šildymo grotelės

Latviešu
1. Putekļu nodalījuma vāks
2. Karsēšanas restīšu svira
3. Drupaču paplāte
4. Maizīšu sildīšanas iestatījums
5. Uzsildīšanas iestatījums
6. Brūnināšana kontrole
7. Stop poga
8. Atkausēšanas iestatījums
9. Grauzdēšanas svira
10. Karsēšanas restītes

Македонски
1. Капак за заштита од прав
2. Рачка на решетката за загревање
3. Фиока за трошки
4. Поставка за загревање земички
5. Поставка за подгревање
6. Регулатор за испеченост
7. Копче за запирање
8. Поставка за одмрзнување
9. Рачка за вклучување
10. Решетка за загревање

Polski
1. Pokrywka chroniąca przed kurzem
2. Podnośnik rusztu do podgrzewania
3. Tacka na okruszki
4. Ustawienie podgrzewania bułek
5. Ustawienie podgrzewania
6. Pokrętło regulacji czasu opiekania
7. Przycisk STOP
8. Ustawienie rozmrażania
9. Dźwignia
10. Ruszt do podgrzewania

Română
1. Capac de protecție împotriva prafului
2. Mâner grilaj de încălzire
3. Tavă pentru firimituri
4. Setare pentru încălzirea chiflelor
5. Setare reîncălzire
6. Controlul rumenirii
7. Buton Stop
8. Setare dezghețare
9. Mâner pentru prăjire
10. Grilaj de încălzire

Русский
1. Пылезащитная крышка
2. Ручка подставки для подогрева
3. Поддон для крошек
4. Режим подогрева булочек
5. Режим подогрева
6. Регулятор степени обжаривания
7. Кнопка остановки
8. Режим разморозки
9. Рычаг тостера
10. Подставка для подогрева

Slovenčina
1. Kryt proti vniknutiu prachu
2. Páka roštu na ohrievanie
3. Podnos na odrobinky
4. Nastavenie ohrievania pečiva
5. Nastavenie opakovaného ohrevu
6. Ovládanie intenzity zhnednutia
7. Tlačidlo Stop
8. Nastavenie rozmrazovania
9. Páka hriankovača
10. Rošt na ohrievanie

Slovenščina
1. Protiprašni pokrov
2. Vzvod nosilca za segrevanje
3. Pladenj za drobtine
4. Nastavitev za pogrevanje žemljic
5. Nastavitev za pogrevanje
6. Regulator zapečenosti
7. Gumb STOP
8. Nastavitev za odmrzovanje
9. Ročica za peko
10. Nosilec za segrevanje

Shqip
1. Kapaku i pluhurave
2. Leva e raftit të ngrohjes
3. Pjata e thërrmijave
4. Cilësimi i ngrohjes së kuleçve
5. Cilësimi i ringrohjes
6. Çelësi i caktimit të thekjes
7. Butoni i ndalimit
8. Cilësimi i shkrirjes
9. Doreza e thekjes
10. Rafti i ngrohjes

Srpski
1. Prekrivač protiv prašine
2. Ručka rešetke za zagrevanje
3. Fioka za mrvice
4. Postavka za zagrevanje zemički
5. Postavka podgrevanja
6. Kontrola zapečenosti
7. Dugme za prekid
8. Postavka odmrzavanja
9. Ručka za uključivanje
10. Rešetka za zagrevanje

Українська
1. Кришка контейнера для пилу
2. Важіль рамки для підігрівання
3. Лоток для крихт
4. Налаштування підігрівання булочок
5. Налаштування повторного нагрівання
6. Регулятор підсмажування
7. Кнопка «стоп»
8. Налаштування розморожування
9. Важіль підсмажування
10. Рамка для підігрівання

2

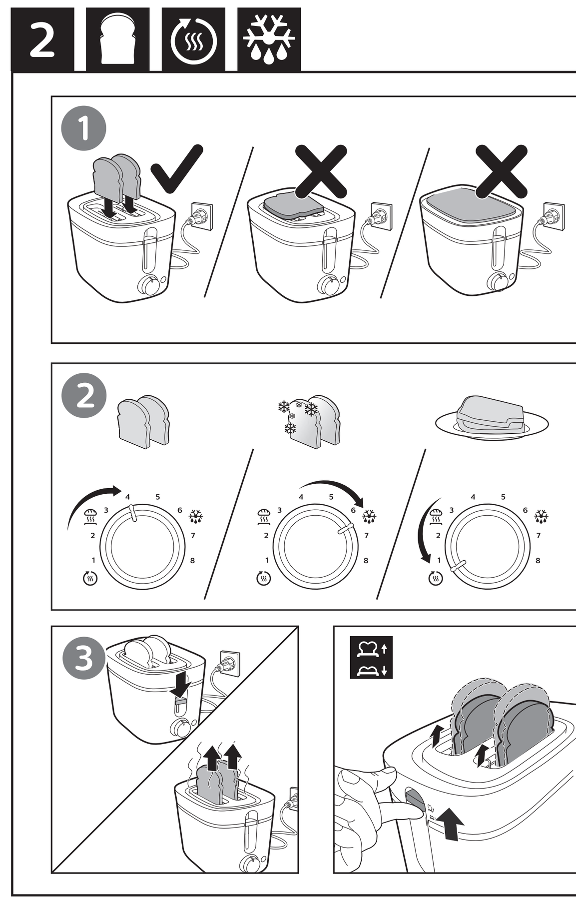

3

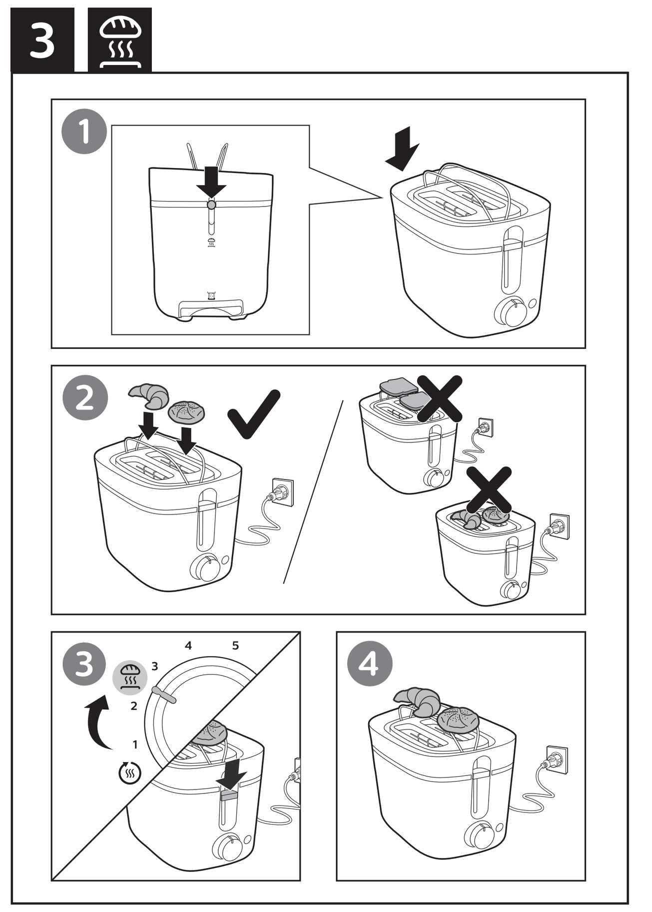

4

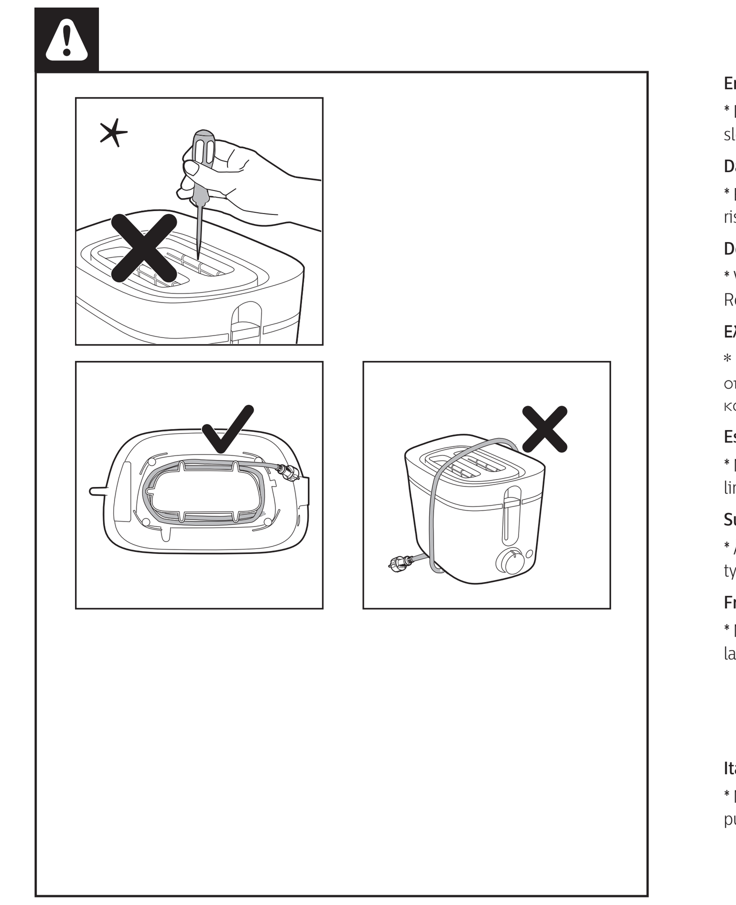

English
* Do not use any tool to clean the slot.

Dansk
* Brug ikke redskaber til rengoring af risten.

Deutsch
* Verwenden Sie kein Werkzeug zum Reinigen der Toastkammer.

Ελληνικά
* Μην χρησιμοποιήσετε οποιοδήποτε εργαλείο για τον καθαρισμό της εγκοπής.

Español
* No utilice ninguna herramienta para limpiar la ranura.

Suomi
* Älä käytä aukon puhdistamiseen työkalua.

Français
* N›utilisez pas d›outil pour nettoyer la fente.

אנגלית
* אין להשתמש בכלי כלשהו לניקוי החריץ.

Italiano
* Non utilizzare alcun utensile per pulire l›alloggiamento.

Nederlands
* Gebruik geen voorwerpen om de sleuf schoon te maken.

Norsk
*Ikke bruk verktoy for å rengjore sporet.

Português
* Não utilize nenhum utensílio para limpar a ranhura.

Svenska
* Rengör inte facket med ett verktyg.

Български
* Не използвайте какъвто и да е инструмент за почистване на гнездото.

Čeština
* K čištění otvoru nepoužívejte žádné nástroje.

Eesti
* Ärge kasutage ava puhastamiseks tööriistu.

Hrvatski
* Za čišćenje otvora nemojte upotrebljavati nikakve alate.

Magyar
* A nyílás tisztításához ne használjon semmilyen eszközt.

Қазақ
* Саңылауды тазалау үшін ешқандай құрал қолданбаңыз.

Lietuvių
* Valydami angą nenaudokite jokio įrankio.

Latviešu
* Neizmantojiet instrumentus atveres tīrīšanai.

Македонски
* За чистење на отворот немојте да користите никакви алати.

Polski
* Nie używaj żadnych narzędzi do czyszczenia otworu.

Română
* Nu folosi ustensile pentru a curăța fanta.

Русский
* При очистке отделения запрещается использовать любые инструменты.

Slovenčina
* Na čistenie zásuvky nepoužívajte žiaden nástroj.

Slovenščina
* Reže ne čistite z orodjem.

Shqip
* Mos përdorni asnjë vegël për të pastruar folenë.

Srpski
* Za čišćenje otvora nemojte da koristite nikakve alatke.

Українська
* Не використовуйте жодних інструментів для чищення отвору.

English

Important
Read this important information leaflet carefully before you use the appliance and save it for future reference.

Danger
- Never immerse the appliance in water.
- Do not insert oversize foods and metal foil packages into the toaster, as this may cause fire or electric shock.

Warning
- If the power cord is damaged, you must have it replaced by Philips, a service centre authorized by Philips or similarly qualified persons in order to avoid a hazard.
- This appliance can be used by children aged from 8 years and above and persons with reduced physical, sensory or mental capabilities or lack of experience and knowledge if they have been given supervision or instruction concerning use of the appliance in a safe way and understand the hazards involved. Children shall not play with the appliance. Cleaning and user maintenance shall not be made by children unless they are older than 8 and supervised.
- Keep the appliance and its cord out of reach of children less than 8 years.
- To avoid the risk of fire, frequently remove crumbs from the crumb tray (see User Manual Chapter "Cleaning (Fig 4)").
- Do not operate the appliance under or near curtains or other flammable materials or under wall cabinets, as this may cause fire.
- Check if the voltage indicated on the bottom of the appliance corresponds to the local power voltage before you connect the appliance.
- Do not let the appliance operate unattended.
- Immediately unplug the toaster if fire or smoke is observed.
- This appliance is only intended for toasting bread. Do not put any other ingredients in the appliance.
- The appliance is not intended to be operated by means of an external timer or a separate remote control system.
- Do not wind the power cord around the toaster after use or during storage as this may damage the cord.
- Do not place the dust cover or any other object on top of the toaster when the appliance is switched on or when it is still hot, as this can cause damage or fire.

Caution
- The toaster is intended for household use only and may only be used indoors. It is not intended for commercial or industrial use.
- Only connect the appliance to an earthed wall socket.
- Do not let the power cord hang over the edge of the table or worktop on which the appliance stands.
- Always unplug the appliance after use.
- The warming rack is only intended for warming up rolls or croissants. Do not put any other ingredients on the warming rack, as this may lead to a hazardous situation.
- Do not hold the appliance upside down and do not shake it to remove the crumbs.

Electromagnetic fields (EMF)
This Philips appliance complies with all standards regarding electromagnetic fields (EMF). If handled properly and according to the instructions in this user manual, the appliance is safe to use based on scientific evidence available today.

Recycling
This symbol means that this product shall not be disposed of with normal household waste (2012/19/EU).
Follow your country's rules for the separate collection of electrical and electronic products. Correct disposal helps prevent negative consequences for the environment and human health.

Guarantee & service
If you need service or information or if you have a problem, please visit the Philips website at www.philips.com or contact the Philips Consumer Care Centre in your country (you can find its phone number in the worldwide guarantee leaflet). If there is no Consumer Care Centre in your country, go to your local Philips dealer.

Before first use
Put the toaster in a properly ventilated room and select the highest browning setting. Let the toaster complete a few toasting cycles without bread in it. This burns off any dust and prevents unpleasant smells.

Toast, reheat, or defrost bread (fig.2)
Note:
- Do not operate the appliance without the crumb tray.
- Never force bread into toasting slots. Never toast bread slices that have been buttered. Take extra care when toasting breads that contain sugar, preserves, raisins or fruit bits, due to risk of overheating. Do not use bent, damaged or broken bread slices in your toaster as it may get jammed into the slot or stuck in the toasting chamber.

To toast bread, follow the steps 1, 2, 3.
- Select a low setting (1-2) for lightly toasted bread.
- Select a high setting (6-8) for darkly toasted bread.

To reheat bread, press the reheating setting button ( ).
To defrost bread, press the defrosting setting button (❄).

Note:
- You can stop the toasting process and pop up the bread at any time by pressing the stop button (**STOP**) on the toaster.
- The reheat function has a preset duration. The toasting time does not change when you turn the browning control to another setting.

Tip:
- You may use different browning settings when toasting different types of bread:
  - For dry, thin or stale bread, select a lower setting. This type of bread has less moisture and it will go brown quicker than moist, thick or fresh bread.
  - For fruit bread like raisin bread, select a lower setting.
  - For higher sugar content bread, select a lower setting.
  - For heavier textured bread like rye bread or whole wheat bread, select a higher setting.
- When you toast one slice of bread, browning of toast may be slightly varied from one side to the other.
- For bread that may have loose food bits, for example raisin bread and whole wheat bread, remove the loose bits before putting bread slices into the slot. This can avoid potential flame/smoke resulting from loose food bits dropping/sticking in the toaster chamber.

Bun warming (fig.3)
To warm buns, follow the steps below:
1. **Push down the warming rack lever to unfold the warming rack.**
2. **Turn the browning control to the bun warming setting ( ).**

Note:
- Do not place bread on bun warming rack to avoid damage to toaster.
- Never put the rolls to be warmed up directly on top of the toaster. Always use the warming rack to avoid damage to the toaster.

Cleaning (fig.4)
Warning:
- Never use scouring pads, abrasive cleaning agents or aggressive liquids to clean the appliance.
- Lightly tap the toaster housing to dislodge any bread crumbs in the toaster chamber.
- Allow toaster to cool down for 30 minutes after use before cleaning the toaster.

Dansk

Vigtigt
Læs denne folder med vigtige oplysninger omhyggeligt igennem, inden apparatet tages i brug, og gem den til eventuel senere brug.

Fare
- Apparatet må aldrig kommes ned i vand.
- Kom aldrig metalfolie eller for store stykker brod i brodristeren, da der kan opstå risiko for brand og elektrisk stod.

Advarsel
- Hvis netledningen er beskadiget, skal den udskiftes af Philips, et servicecenter, der er godkendt af Philips, eller af personer med tilsvarende kvalifikationer for at undgå fare.
- Dette apparat kan bruges af born fra 8 år og opefter og af personer med reducerede fysiske, sensoriske eller mentale evner eller manglende erfaring og viden, hvis de er blevet instrueret i sikker brug af apparatet og forstår de medfolgende risici. Lad ikke born lege med apparatet. Rengoring og vedligeholdelse må ikke foretages af born, medmindre de er over 8 år gamle og under opsyn.
- Hold apparatet og dets ledning uden for rækkevidde af born under 8 år.
- Tom krummebakken regelmæssigt for at mindske brandfare (se afsnittet "Rengoring (fig. 4)" i brugervejledningen).
- Apparatet må ikke anvendes tæt ved gardiner eller andre brandfarlige materialer eller under overskabe, da der kan opstå risiko for brand.
- Kontroller, om spændingsangivelsen i bunden af apparatet svarer til den lokale netspænding, for du slutter strom til apparatet.
- Efterlad ikke apparatet uden opsyn, mens det er tændt.
- Tag ojeblikkeligt stikket ud af stikkontakten, hvis der observeres ild eller rog.
- Dette apparat er kun beregnet til ristning af brod. Kom aldrig andre ingredienser i apparatet.
- Apparatet er ikke beregnet til at blive betjent vha. en ekstern timer eller et separat fjernbetjeningssystem.
- Rul ikke ledningen rundt om brodristeren efter brug eller under opbevaring, da dette kan beskadige ledningen.
- Anbring ikke stovdækslet eller andre genstande oven på brodristeren, når den er tændt eller stadig er varm, da der kan opstå risiko for skader eller brand.

Forsigtig
- Brodristeren er udelukkende beregnet til almindeligt husholdningsbrug og må kun anvendes indendors. Den er ikke beregnet til kommerciel eller industriel brug.
- Apparatet må kun sluttes til en stikkontakt med jordforbindelse.
- Lad aldrig netledningen hænge ud over kanten af det bord eller den plads, som apparatet står på.
- Tag altid stikket ud, efter du har brugt apparatet.
- Bolleristen er udelukkende beregnet til opvarmning af boller og croissanter. Læg aldrig andre ingredienser på bolleristen, da det kan være meget risikabelt.
- Vend aldrig apparatet på hovedet for at ryste krummer ud.

Elektromagnetiske felter (EMF)
Dette Philips-apparat overholder alle standarder i forhold til elektromagnetiske felter (EMF). Hvis apparatet håndteres korrekt i henhold til instruktionerne i denne brugervejledning, er det sikkert at bruge baseret på de forskningsresultater, der er adgang til på nuværende tidspunkt.

Genbrug
Dette symbol betyder, at dette produkt ikke må bortskaffes sammen med almindeligt husholdningsaffald (2012/19/EU).
Folg dit lands regler for særskilt indsamling af elektriske og elektroniske produkter. Korrekt bortskaffelse er med til at forhindre negativ påvirkning af miljoet og menneskers helbred.

Garanti og service
Hvis du har behov for service eller har et problem, kan du besoge Philips' websted på www.philips.com eller kontakte Philips Kundecenter i dit land (telefonnummeret findes i folderen "World-Wide Guarantee"). Hvis der ikke findes et kundecenter i dit land, bedes du kontakte din lokale Philips-forhandler.

For apparatet tages i brug
Placer brodristeren i et rum med ordentlig udluftning, og vælg den hojeste bruningsindstilling. Lad brodristeren gennemfore et par ristninger uden brod. Derved afbrændes eventuelle stovpartikler, som kan give en ubehagelig lugt.

Rist, genopvarm eller opto brod (fig. 2)
Bemærk:
- Brug ikke apparatet uden krummebakken.
- Brug aldrig vold og magt for at få brodet ned i brodholderen. Rist aldrig smurte brodskiver. Vær ekstra forsigtig når du rister brod med sukker, syltetoj, rosiner eller frugtstykker, da der er risiko for overophedning. Kom ikke bojede, beskadigede eller odelagte brodskiver i brodristeren, da de kan sætte sig fast i brodholderen eller ristekammeret.

Folg trin 1, 2, 3 for at riste brod.
- Vælg en lav indstilling (1-2) for at få let ristet brod.
- Vælg en hoj indstilling (6-8) for at få morkere ristet brod.

Du kan genopvarme brod ved at trykke på genopvarmningsknappen ( ).
Du kan opto brod ved at trykke på optoningsknappen (❄).

Bemærk:
- Du kan når som helst afbryde ristningen og få brodet til at springe op ved at trykke på stopknappen (**STOP**) på brodristeren.
- Genopvarmningsfunktionen har en forudindstillet varighed. Ristetiden ændres ikke, når du drejer risteindstillingen til en anden indstilling.

Tip:
- Du kan anvende forskellige risteindstillinger, når du rister forskellige typer brod:
  - Når du rister tort, tyndt eller gammelt brod, skal du vælge en lavere indstilling. Denne type brod har lavere fugtindhold, og brodet ristes hurtigere end blodt, tykt eller friskt brod.
  - Når du rister brod med frugter i, f.eks. rosinbrod, skal du vælge en lavere indstilling.
  - Når du rister brod med hojt sukkerindhold, skal du vælge en lavere indstilling.
  - Når du rister brod med tungere konsistens, f.eks. rugbrod eller fuldkornsbrod, skal du vælge en hojere indstilling.
- Når du rister en skive brod, kan der være forskel på, hvor meget de to sider af brodet ristes
- Når du rister brod med lose elementer, f.eks. rosinbrod og fuldkornsbrod, skal du fjerne de lose elementer, for du sætter brodskiverne ned i brodholderen. Derved forhindrer du, at der kommer flammer/rog fra lose madstykker, der falder ned i/sætter sig fast i ristekammeret.

Opvarmning af boller (fig. 3)
Du kan opvarme boller ved at folge nedenstående trin:
1. **Tryk udloseren til bolleristen ned, så bolleristen foldes ud.**
2. **Drej bruningskontrollen til indstillingen for opvarmning af boller ( ).**

Bemærk:
- Placer ikke brod på en bollerist, da det kan beskadige brodristeren.
- Læg aldrig bollerne, der skal varmes op, direkte oven på brodristeren. Brug altid bolleristen for at undgå at beskadige brodristeren.

Rengoring (fig. 4)
Advarsel:
- Brug aldrig skuresvampe eller skrappe rengoringsmidler til rengoring af apparatet.
- Bank let på brodristeren, så evt. brodkrummer i ristekammeret kommer los.
- Lad brodristeren kole af i 30 minutter efter brug, for den rengores.

Deutsch

Wichtig!
Lesen Sie diese Broschüre mit wichtigen Informationen vor dem Gebrauch des Geräts aufmerksam durch, und bewahren Sie sie für eine spätere Verwendung auf.

Achtung!
- Tauchen Sie das Gerät niemals in Wasser!
- Stecken Sie keine übergroßen Brotscheiben oder Verpackungen aus Metallfolie in die Toastkammern, da dies zu Bränden und Stromschlägen führen kann.

Achtung
- Ist das Netzkabel defekt, darf es nur von einem Philips Service-Center, einer von Philips autorisierten Werkstatt oder einer ähnlich qualifizierten Person durch ein Original-Ersatzkabel ausgetauscht werden, um Gefährdungen zu vermeiden.
- Dieses Gerät kann von Kindern ab 8 Jahren und Personen mit verringerten physischen, sensorischen oder psychischen Fähigkeiten oder Mangel an Erfahrung und Kenntnis verwendet werden, wenn sie bei der Verwendung beaufsichtigt werden oder Anweisung zum sicheren Gebrauch des Geräts erhalten und die Gefahren verstanden haben. Kinder dürfen nicht mit dem Gerät spielen. Die Reinigung und Wartung darf nicht von Kindern durchgeführt werden, außer Sie sind älter als 8 Jahre und beaufsichtigt.
- Bewahren Sie das Gerät und das Kabel außerhalb der Reichweite von Kindern unter 8 Jahren auf.
- Brotkrümel sollten regelmäßig aus der Krümelschublade entfernt werden, um das Risiko eines Brandes zu vermeiden (siehe Kapitel "Reinigen" (Abb. 4) in der Bedienungsanleitung).
- Verwenden Sie es nicht unter Wandschränken oder in der Nähe von Gardinen oder anderen leicht brennbaren Materialien, da dies zu Bränden führen kann.
- Prüfen Sie vor Inbetriebnahme, ob die Spannungsangabe auf der Unterseite des Geräts mit der örtlichen Netzspannung übereinstimmt.
- Lassen Sie das eingeschaltete Gerät nicht unbeaufsichtigt.
- Ziehen Sie sofort den Netzstecker aus der Steckdose, wenn Sie Rauch oder Feuer bemerken.
- Verwenden Sie dieses Gerät ausschließlich zum Toasten von Brot. Geben Sie keine anderen Zutaten in das Gerät.
- Das Gerät ist nicht dafür geeignet, über einen externen Timer oder ein separates Fernbedienungssystem gesteuert zu werden.
- Wickeln Sie das Netzkabel nach dem Gebrauch oder während der Aufbewahrung nicht um den Toaster, da dies das Kabel beschädigen kann.
- Legen Sie weder die Staubabdeckung noch andere Gegenstände auf den Toaster, solange das Gerät eingeschaltet oder noch heiß ist, da dies zu Beschädigungen oder Bränden führen kann.

Vorsicht
- Der Toaster ist ausschließlich für den häuslichen Gebrauch vorgesehen und darf nicht im Freien verwendet werden. Er ist nicht für kommerzielle und gewerbliche Zwecke bestimmt.
- Schließen Sie das Gerät nur an eine geerdete Steckdose an.
- Lassen Sie das Netzkabel nicht über den Rand der Arbeitsfläche hängen, auf der das Gerät steht.
- Ziehen Sie nach jedem Gebrauch den Netzstecker aus der Steckdose.
- Der Brötchenaufsatz ist nur zum Aufbacken von Brötchen und Croissants vorgesehen. Bei anderem Toastgut könnte es zu Brand, Stromschlag und anderen Unfällen kommen.
- Schütteln Sie die Brotkrümel nicht aus dem umgekehrt gehaltenen Gerät.

Elektromagnetische Felder (EMF)
Dieses Philips Gerät erfüllt sämtliche Normen bezüglich elektromagnetischer Felder. Nach aktuellen wissenschaftlichen Erkenntnissen ist das Gerät sicher im Gebrauch, sofern es ordnungsgemäß und entsprechend den Anweisungen in dieser Bedienungsanleitung gehandhabt wird.

Recycling
- Dieses Symbol bedeutet, dass das Produkt nicht mit dem normalen Hausmüll entsorgt werden kann (2012/19/EU).
1. Altgeräte können kostenlos an geeigneten Rücknahmestellen abgegeben werden.
2. Diese werden dort fachgerecht gesammelt oder zur Wiederverwendung vorbereitet. Altgeräte können Schadstoffe enthalten, die der Umwelt und der menschlichen Gesundheit schaden können. Enthaltene Rohstoffe können durch ihre Wiederverwertung einen Beitrag zum Umweltschutz leisten.
3. Die Löschung personenbezogener Daten auf den zu entsorgenden Altgeräten muss vom Endnutzer eigenverantwortlich vorgenommen werden.
4. Hinweise für Verbraucher in Deutschland: Die in Punkt 1 genannte Rückgabe ist gesetzlich vorgeschrieben. Sammel- und Rücknahmestellen in Deutschland: https://www.stiftung-ear.de/

Garantie und Kundendienst
Benötigen Sie weitere Informationen oder treten Probleme auf, wenden Sie sich bitte an Ihren Philips Händler, oder setzen Sie sich mit einem Philips Service-Center in Ihrem Land in Verbindung (Sie finden die Telefonnummer in der internationalen Garantieschrift). Besuchen Sie auch die Philips Website (www.philips.com). Sollte es in Ihrem Land kein Service-Center geben, wenden Sie sich bitte an Ihren lokalen Philips Händler.

Vor dem ersten Gebrauch
Stellen Sie den Toaster in ein ausreichend belüftetes Zimmer, und wählen Sie die höchste Röststufe aus. Lassen Sie den Toaster einige Toastvorgänge ohne Brot durchführen. Dadurch verbrennt Staub, und es werden unangenehme Gerüche verhindert.

Toasten, Aufwärmen und Auftauen von Brot (Abb. 2)
Hinweis:
- Verwenden Sie das Gerät niemals ohne die Abtropfschale.
- Niemals Brot mit Gewalt in die Toastschlitze pressen. Niemals mit Butter beschmierte Brotscheiben toasten. Seien Sie besonders vorsichtig beim Toasten von Brot, das Zucker, Eingemachtes, Rosinen oder Fruchtstücke enthält. Hierbei besteht Überhitzungsgefahr. Verwenden Sie keine verbogenen, beschädigten oder zerbrochenen Brotscheiben, da diese den Toastschlitz verstopfen oder in der Toastkammer stecken bleiben könnten.

Um Brot zu toasten, folgen Sie den Schritten 1, 2 und 3.
- Wählen Sie eine geringe Einstellung (1-2) für leicht getoastetes Brot aus.
- Wählen Sie eine höhere Stufe (6 bis 8) für dunkel getoastetes Brot aus.

Um Brot aufzuwärmen, drücken Sie die Aufwärmtaste ( ).
Um Brot aufzutauen, drücken Sie die Auftautaste (❄).

Hinweis:
- Sie können den Toastvorgang jederzeit abbrechen, indem Sie die Taste (**STOP**) am Toaster drücken. Das Brot wird sofort ausgeworfen.
- Die Aufwärmfunktion ist auf eine bestimmte Zeitdauer voreingestellt. Die Dauer des Toastvorgangs ändert sich nicht, wenn Sie mit dem Regler für die Bräunungseinstellung eine andere Einstellung wählen.

Tipp:
- Sie können verschiedene Röstungsstufen für das Toasten unterschiedlicher Brotsorten einstellen:
  - Wählen Sie eine niedrigere Einstellung für trockenes, dünnes oder altes Brot aus. Dieses Brot weist weniger Feuchtigkeit auf und wird schneller braun als feuchtes, dickes oder frisches Brot.
  - Wählen Sie eine niedrigere Einstellung für Früchtebrot wie Rosinenbrot aus.
  - Wählen Sie eine niedrigere Einstellung für Brot mit höherem Zuckergehalt aus.
  - Wählen Sie eine höhere Einstellung für Brot mit dichterer Struktur wie Roggenbrot oder Vollkornbrot aus.
- Beim Toasten einer Brotscheibe kann sich der Röstungsgrad der beiden Scheibenseiten unterscheiden.
- Wenn Sie Brot toasten möchten, das lose Bestandteile enthält, z. B. Rosinenbrot oder Vollkornbrot, entfernen Sie diese, bevor Sie die Brotscheiben in den Toastschlitz geben. Dies verringert die Brand- bzw. Rauchgefahr durch lose Bestandteile, die herunterfallen oder in der Toastkammer stecken bleiben.

Aufbacken (Abb. 3)
Um Brötchen aufzubacken, folgen Sie den untenstehenden Schritten:
1. **Schieben Sie den Hebel nach unten, um den Brötchenaufsatz aufzuklappen.**
2. **Stellen Sie die Röstgradkontrolle auf Aufbackeinstellung ( ).**

Hinweis:
- Legen Sie kein Brot auf den Brötchenaufsatz, da dies zu Schäden an Ihrem Toaster führen könnte.
- Legen Sie die Brötchen zum Aufbacken niemals direkt auf den Toaster. Verwenden Sie immer den Brötchenaufsatz, um Beschädigungen des Toasters zu vermeiden.

Reinigung (Abb. 4)
Warnung:
- Benutzen Sie zum Reinigen des Geräts keine Scheuerschwämme und -mittel oder aggressive Flüssigkeiten.
- Klopfen Sie leicht gegen das Toastergehäuse, um Brotkrümel aus der Toastkammer zu entfernen.
- Lassen Sie den Toaster nach der Verwendung 30 Minuten abkühlen, bevor sie ihn reinigen.

Ελληνικά

Σημαντικό!
Αυτό το εγχειρίδιο περιέχει σημαντικές πληροφορίες. Διαβάστε το προσεκτικά πριν χρησιμοποιήσετε τη συσκευή και φυλάξτε το για μελλοντική αναφορά.

Κίνδυνος
- Μην βυθίζετε ποτέ τη συσκευή σε νερό.
- Μην τοποθετείτε τρόφιμα με μεγάλο όγκο και τρόφιμα συσκευασμένα σε αλουμινόχαρτο στη φρυγανιέρα, καθώς μπορεί να προκληθεί φωτιά ή ηλεκτροπληξία.

Προειδοποίηση
- Αν το καλώδιο υποστεί φθορά, θα πρέπει να αντικατασταθεί από τη Philips, από κάποιο κέντρο επισκευών εξουσιοδοτημένο από τη Philips ή από εξίσου εξειδικευμένα άτομα, προς αποφυγή κινδύνου.
- Αυτή η συσκευή μπορεί να χρησιμοποιηθεί από παιδιά από 8 ετών και πάνω και από άτομα με περιορισμένες σωματικές, αισθητήριες ή διανοητικές ικανότητες ή από άτομα χωρίς εμπειρία και γνώση, με την προϋπόθεση ότι τη χρησιμοποιούν υπό επιτήρηση ή ότι έχουν λάβει οδηγίες σχετικά με την ασφαλή της χρήση και κατανοούν τους ενεχόμενους κινδύνους. Τα παιδιά δεν πρέπει να παίζουν με τη συσκευή. Τα παιδιά δεν πρέπει να καθαρίζουν και να συντηρούν τη συσκευή, παρά μόνο αν είναι ηλικίας άνω των 8 ετών και επιβλέπονται.
- Διατηρήστε τη συσκευή και το καλώδιό της μακριά από παιδιά ηλικίας κάτω από 8 ετών.
- Για να αποφύγετε τον κίνδυνο φωτιάς, φροντίστε να αφαιρείτε συχνά τα ψίχουλα από τον δίσκο για τα ψίχουλα (ανατρέξτε στο κεφάλαιο "Καθαρισμός" του εγχειριδίου χρήσης) (εικ. 4).
- Μην λειτουργείτε τη συσκευή κάτω από ή κοντά σε κουρτίνες ή οποιοδήποτε άλλο εύφλεκτο υλικό ή κάτω από επιτοίχια ντουλάπια, καθώς μπορεί να προκληθεί φωτιά.
- Πριν συνδέσετε τη συσκευή στην πρίζα, ελέγξτε αν η τάση που αναγράφεται στο κάτω μέρος της συσκευής αντιστοιχεί στην τοπική τάση ρεύματος.
- Μην αφήνετε τη συσκευή σε λειτουργία χωρίς επίβλεψη.
- Αποσυνδέστε αμέσως τη φρυγανιέρα από την πρίζα εάν παρατηρήσετε φωτιά ή καπνό.
- Η συσκευή αυτή προορίζεται αποκλειστικά για φρυγάνισμα ψωμιού. Μην τοποθετείτε οποιαδήποτε άλλα υλικά στη συσκευή.
- Η συσκευή δεν προορίζεται για χρήση μέσω εξωτερικού χρονοδιακόπτη ή ξεχωριστού συστήματος τηλεχειρισμού.
- Μην τυλίγετε το καλώδιο ρεύματος γύρω από τη φρυγανιέρα μετά τη χρήση ή κατά την αποθήκευση, καθώς έτσι μπορεί να προκληθούν φθορές στο καλώδιο.
- Μην τοποθετείτε το κάλυμμα προστασίας σκόνης ή οποιοδήποτε άλλο αντικείμενο πάνω στην φρυγανιέρα όταν αυτή είναι ενεργοποιημένη ή όταν είναι ακόμα ζεστή, καθώς μπορεί να προκληθεί ζημιά ή φωτιά.

Προσοχή
- Η φρυγανιέρα προορίζεται αποκλειστικά για οικιακή χρήση και μπορεί να χρησιμοποιηθεί μόνο σε εσωτερικούς χώρους. Δεν προορίζεται για εμπορική ή βιομηχανική χρήση.
- Συνδέστε τη συσκευή μόνο σε πρίζα με γείωση.
- Μην αφήσετε το καλώδιο να κρέμεται από την άκρη του τραπεζιού ή του πάγκου πάνω στον οποίο έχετε τοποθετήσει τη συσκευή.
- Αποσυνδέετε πάντα τη συσκευή από την πρίζα μετά από κάθε χρήση.
- Να χρησιμοποιήστε τη σχάρα ζεστάματος μόνο για να ζεστάνετε ψωμάκια ή κρουασάν. Προκειμένου να αποφύγετε επικίνδυνες καταστάσεις, μην τοποθετήσετε άλλα συστατικά στη σχάρα ζεστάματος.
- Μην γυρίζετε τη συσκευή ανάποδα και μην την κουνάτε για να αφαιρέσετε τα ψίχουλα.

Ηλεκτρομαγνητικά πεδία (EMF)
Η συγκεκριμένη συσκευή της Philips συμμορφώνεται με όλα τα πρότυπα που αφορούν τα ηλεκτρομαγνητικά πεδία (EMF). Αν ο χειρισμός γίνει σωστά και σύμφωνα με τις οδηγίες του παρόντος εγχειριδίου χρήσης, η συσκευή είναι ασφαλής στη χρήση βάσει των επιστημονικών αποδείξεων που είναι διαθέσιμες μέχρι σήμερα.

Ανακύκλωση
Αυτό το σύμβολο υποδεικνύει ότι το παρόν προϊόν δεν πρέπει να απορριφθεί μαζί με τα συνηθισμένα απορρίμματα του σπιτιού σας (2012/19/ΕΕ).
Ακολουθήστε τους κανονισμούς της χώρας σας για την ξεχωριστή συλλογή των ηλεκτρικών και ηλεκτρονικών προϊόντων. Η σωστή απόρριψη συμβάλλει στην αποφυγή αρνητικών επιπτώσεων για το περιβάλλον και την ανθρώπινη υγεία.

Εγγύηση και σέρβις
Αν χρειάζεστε επισκευή ή πληροφορίες ή αν αντιμετωπίζετε κάποιο πρόβλημα, επισκεφτείτε τη διαδικτυακή τοποθεσία της Philips στη διεύθυνση www.philips.com ή επικοινωνήστε με το Κέντρο Εξυπηρέτησης Καταναλωτών της Philips στη χώρα σας (θα βρείτε το τηλέφωνο στο φυλλάδιο της διεθνούς εγγύησης). Αν δεν υπάρχει Κέντρο Εξυπηρέτησης Καταναλωτών της Philips στη χώρα σας, απευθυνθείτε στον τοπικό αντιπρόσωπο της Philips.

Πριν την πρώτη χρήση
Τοποθετήστε τη φρυγανιέρα σε χώρο με καλό εξαερισμό και επιλέξτε την υψηλότερη ρύθμιση ροδίσματος. Αφήστε τη φρυγανιέρα να ολοκληρώσει μερικούς κύκλους φρυγανίσματος χωρίς φέτες ψωμιού. Με αυτόν τον τρόπο, η σκόνη που μπορεί να έχει απομείνει καίγεται και δεν δημιουργούνται δυσάρεστες οσμές.

Φρυγάνισμα, ζέσταμα ή ξεπάγωμα ψωμιού (εικ. 2)
Σημείωση:
- Μην λειτουργείτε τη συσκευή χωρίς το δίσκο για τα ψίχουλα.
- Μην πιέζετε ποτέ το ψωμί στις εγκοπές φρυγανίσματος. Μην φρυγανίζετε ποτέ βουτυρωμένες φέτες ψωμιού. Να προσέχετε ιδιαίτερα όταν φρυγανίζετε ψωμί που περιέχει ζάχαρη, συντηρητικά, σταφίδες ή κομμάτια φρούτων, καθώς υπάρχει κίνδυνος υπερθέρμανσης. Μην χρησιμοποιείτε λυγισμένες, κατεστραμμένες ή σπασμένες φέτες ψωμιού στη φρυγανιέρα σας, καθώς μπορεί να μπλοκάρουν μέσα στην υποδοχή ή να κολλήσουν μέσα στο θάλαμο φρυγανίσματος.

Για να φρυγανίσετε ψωμί, ακολουθήστε τα βήματα 1, 2, 3.
- Επιλέξτε μια χαμηλή ρύθμιση θερμοκρασίας (1-2) για ελαφρά φρυγανισμένο ψωμί.
- Επιλέξτε μια υψηλή ρύθμιση θερμοκρασίας (6-8) για πολύ φρυγανισμένο ψωμί.

Για να ξαναζεστάνετε ψωμί, πατήστε το κουμπί ρύθμισης ξαναζεστάματος ( ).
Για να ξεπαγώσετε ψωμί, πατήστε το κουμπί ρύθμισης απόψυξης (❄).

Σημείωση:
- Μπορείτε να διακόψετε τη διαδικασία φρυγανίσματος και να βγάλετε το ψωμί οποιαδήποτε στιγμή θέλετε, πατώντας το κουμπί **STOP** (διακοπής λειτουργίας) στη φρυγανιέρα.
- Η λειτουργία ζεστάματος έχει προκαθορισμένη διάρκεια. Η διάρκεια του ψησίματος δεν θα αλλάξει αν γυρίσετε το διακόπτη σε άλλη ρύθμιση.

Συμβουλή:
- Μπορείτε να χρησιμοποιήσετε διαφορετικές ρυθμίσεις ψησίματος όταν φρυγανίζετε διαφορετικούς τύπους ψωμιού:
  - Για ξηρό, λεπτό ή μπαγιάτικο ψωμί, επιλέξτε χαμηλότερη ρύθμιση. Αυτός ο τύπος ψωμιού έχει λιγότερη υγρασία και θα ψηθεί γρηγορότερα από το υγρό, παχύ ή φρέσκο ψωμί.
  - Για ψωμί με φρούτα, όπως σταφιδόψωμο, επιλέξτε χαμηλότερη ρύθμιση.
  - Για ψωμί με υψηλότερη περιεκτικότητα σε ζάχαρη, επιλέξτε χαμηλότερη ρύθμιση.
  - Για ψωμί με πιο πυκνή υφή, όπως ψωμί σίκαλης ή ολικής άλεσης, επιλέξτε υψηλότερη ρύθμιση.
- Όταν φρυγανίζετε μία φέτα ψωμιού, το ψήσιμο μπορεί να είναι σε μικρό βαθμό διαφορετικό στις δύο πλευρές.
- Για ψωμί με υλικά που εξέχουν, για παράδειγμα σταφιδόψωμο και ψωμί ολικής άλεσης, αφαιρέστε αυτά τα κομμάτια προτού τοποθετήσετε τις φέτες ψωμιού μέσα στην εγκοπή. Έτσι, μπορείτε να αποφύγετε τυχόν φλόγα/καπνό εξαιτίας της πτώσης/του κολλήματος των σκόρπιων κομματιών φαγητού μέσα στο θάλαμο της φρυγανιέρας.

Ζέσταμα για ψωμάκια (εικ. 3)
Για να ζεστάνετε ψωμάκια, ακολουθήστε τα βήματα παρακάτω:
1. **Πιέστε προς τα κάτω το μοχλό της σχάρας για ζέσταμα, για να ξεδιπλωθεί η σχάρα.**
2. **Γυρίστε το διακόπτη ρύθμισης ψησίματος στη ρύθμιση ζεστάματος για ψωμάκια).**

Σημείωση:
- Μην τοποθετείτε ψωμί στη σχάρα για ζέσταμα για ψωμάκια, για να αποφύγετε την πρόκληση ζημιάς στη φρυγανιέρα.
- Μην βάζετε ποτέ τα ψωμάκια που θέλετε να ζεστάνετε κατευθείαν πάνω στη φρυγανιέρα. Φροντίστε να χρησιμοποιείτε πάντα τη σχάρα ζεστάματος, προκειμένου να μην καταστραφεί η φρυγανιέρα.

Καθαρισμός (εικ. 4)
Προειδοποίηση:
- Μην καθαρίζετε ποτέ τη συσκευή με συρμάτινα σφουγγαράκια, σκληρά καθαριστικά ή υγρά με μεγάλη οξύτητα.
- Χτυπήστε ελαφρώς το περίβλημα της φρυγανιέρας, για να απομακρύνετε τυχόν θρυμματισμένο ψωμί μέσα από το θάλαμο της φρυγανιέρας.
- Αφήστε τη φρυγανιέρα να κρυώσει για 30 λεπτά μετά τη χρήση, προτού την καθαρίσετε.

Español

Importante
Antes de usar el aparato, lea atentamente este folleto de instrucciones que contiene información importante y consérvelo por si necesitara consultarlo en el futuro.

Peligro
- No sumerja nunca el aparato en agua.
- No introduzca en el tostador trozos de alimentos demasiado grandes ni envueltos en papel de aluminio, ya que podrían provocar un incendio o una descarga eléctrica.

Advertencia
- Si el cable de alimentación está dañado, debe ser sustituido por Philips o por un centro de servicio autorizado por Philips u otro personal cualificado, con el fin de evitar situaciones de peligro.
- Este aparato puede ser usado por niños a partir de ocho años, por personas con capacidad física, psíquica o sensorial reducida y por quienes no tengan los conocimientos y la experiencia necesarios siempre que lo hagan bajo supervisión o hayan recibido instrucciones sobre cómo utilizar el aparato de forma segura y conozcan los riesgos que conlleva su uso. No permita que los niños jueguen con el aparato. Los niños no deben llevar a cabo la limpieza ni el mantenimiento a menos que tengan más de 8 años o sean supervisados.
- Mantenga el aparato y el cable fuera del alcance de los niños menores de 8 años.
- Para evitar el riesgo de incendio, quite con frecuencia las migas de la bandeja recogemigas (consulte el capítulo "Limpieza" del manual de usuario, Fig. 4).
- No utilice el aparato debajo o cerca de cortinas u otros materiales inflamables, ni debajo de armarios de pared, ya que podría provocar un incendio.
- Antes de enchufar el aparato, compruebe si el voltaje indicado en la parte inferior del mismo se corresponde con el voltaje de red local.
- No deje nunca el aparato en funcionamiento sin vigilancia.
- Desenchufe inmediatamente el aparato si observa fuego o humo.
- Este aparato solo está destinado para tostar pan. No coloque ningún otro ingrediente en el aparato.
- El aparato no está diseñado para funcionar a través de un temporizador externo o con un sistema de control remoto adicional.
- No enrolle el cable de alimentación alrededor de la tostadora después de utilizarla o cuando la guarde ya que podría dañar el cable.
- No coloque la cubierta antipolvo ni cualquier otro objeto sobre el aparato cuando el aparato esté encendido o esté aún caliente, ya que podría provocar daños o un incendio.

Precaución
- El tostador está diseñado sólo para uso doméstico y se debe utilizar únicamente en interiores. No está diseñado para uso comercial o industrial.
- Conecte el aparato solo a un enchufe con toma de tierra.
- No deje que el cable de alimentación cuelgue del borde de la mesa o encimera donde esté colocado el aparato.
- Desenchufe siempre el aparato después de usarlo.
- La rejilla calientabollos solo está diseñada para calentar bollos y croissants. No coloque ningún otro ingrediente en la rejilla calientabollos, ya que puede producirse una situación peligrosa.
- No dé la vuelta al aparato ni lo sacuda para quitar las migas.

Campos electromagnéticos (CEM)
Este aparato Philips cumple todos los estándares sobre campos electromagnéticos (CEM). Si se utiliza correctamente y de acuerdo con las instrucciones de este manual, el aparato se puede usar de forma segura según los conocimientos científicos disponibles hoy en día.

Reciclaje
Este símbolo significa que este producto no debe desecharse con la basura normal del hogar (2012/19/UE).
Siga la normativa de su país con respecto a la recogida de productos eléctricos y electrónicos. El correcto desecho de los productos ayuda a evitar consecuencias negativas para el medioambiente y la salud humana.

Garantía y servicio
Si necesita ayuda, información o si tiene algún problema, visite la página Web de Philips en www.philips.com o póngase en contacto con el Servicio de Atención al Cliente de Philips en su país (hallará el número de teléfono en el folleto de la garantía). Si no hay servicio de atención al cliente en su país, diríjase al distribuidor Philips local.

Antes de utilizarlo por primera vez
Coloque el tostador en una habitación con la ventilación adecuada y seleccione la máxima intensidad de tostado. Deje que el tostador realice algunos ciclos de tostado sin pan. De esta forma se quema el polvo y se evitan olores desagradables.

Tostar, recalentar o descongelar pan (Fig. 2)

Nota:
- No utilice el aparato sin la bandeja recogemigas.
- Nunca ejerza fuerza para introducir el pan en las ranuras. No tueste rebanadas de pan untadas con mantequilla. Tenga especial cuidado al tostar pan con contenido en azúcar, conservantes, pasas o trazos de fruta, ya que puede producirse un sobrecalentamiento. No introduzca rebanadas de pan dobladas, estropeadas ni rotas en el tostador, ya que pueden atascarse en la ranura o en la cámara de tostado.

Para tostar pan, siga los pasos 1, 2 y 3.
- Seleccione una posición baja (1-2) si desea pan ligeramente tostado.
- Seleccione una posición alta (6-8) si desea pan muy tostado.

Para recalentar pan, pulse el botón de posición para recalentar (♨).
Para descongelar pan, pulse el botón de posición para descongelar (❄).

Nota:
- Puede detener el proceso de tostado y sacar el pan en cualquier momento pulsando el botón de parada (**STOP**) del tostador.
- La función de recalentar tiene una duración predeterminada. El tiempo de tostado no cambia al girar el control de tostado a otra posición.

Consejo:
- Puede utilizar diferentes posiciones de tostado para distintos tipos de pan:
  - Para pan seco, fino o duro, seleccione una intensidad más baja. Este tipo de pan es menos húmedo y se tostará antes que el pan húmedo, denso o recién hecho.
  - Para pan con fruta como el pan de pasas, seleccione una intensidad más baja.
  - Para pan con un mayor contenido en azúcar, seleccione una intensidad más baja.
  - Para pan con una textura más densa, como el pan de centeno o el pan de trigo integral, seleccione una intensidad más alta.
- Si tuesta una rebanada de pan, es posible que el tueste varíe ligeramente de un lado a otro.
- Para pan del que se puedan desprender pedazos, como el pan de pasas y el pan de trigo integral, retire los trozos sueltos antes de introducir las rebanadas en la ranura. De esta manera se evitan posibles llamas o el humo resultante del atasco de los pedazos caídos en la cámara de tostado.

Calentamiento de bollos (Fig. 3)

Para calentar bollos, siga estos pasos:

1. **Baje la palanca de la rejilla calientabollos para que esta se abra.**
2. **Coloque el control de tostado en la posición para calentar bollos (🍞).**

Nota:
- No coloque pan en la rejilla calientabollos para evitar daños en el tostador.
- No coloque nunca los bollos que desea calentar directamente encima del tostador. Use siempre la rejilla calientabollos para evitar daños en el tostador.

Limpieza (Fig. 4)

Advertencia:
- No utilice estropajos, agentes abrasivos ni líquidos agresivos para limpiar el aparato.
- Dé ligeros golpes a la carcasa del tostador para que se suelten las migas de pan de la cámara de tostado.
- Deje que el tostador se enfríe durante 30 minutos antes de limpiarlo.

Suomi

Tärkeää

Lue tämä lehtinen huolellisesti ennen laitteen ensimmäistä käyttökertaa ja säilytä se tulevaa käyttöä varten.

Vaara
- Älä upota laitetta veteen.
- Leivänpaahtimeen ei saa työntää liian suuria ruokia eikä metallifoliopakkauksia, sillä ne voivat aiheuttaa tulipalon tai sähköiskun.

Varoitus
- Jos virtajohto on vahingoittunut, vaihdata se oman turvallisuutesi vuoksi Philipsin valtuuttamassa huoltoliikkeessä tai muulla ammattitaitoisella korjaajalla.
- Laitetta voivat käyttää yli 8-vuotiaat lapset ja henkilöt, joiden fyysinen tai henkinen toimintakyky on rajoittunut tai joilla ei ole kokemusta tai tietoa laitteen käytöstä, jos heitä on neuvottu laitteen turvallisesta käytöstä tai tarjolla on turvallisen käytön edellyttämä valvonta ja jos he ymmärtävät laitteeseen liittyvät vaarat. Lasten ei saa antaa leikkiä laitteella. Yli 8-vuotiaat lapset voivat puhdistaa tai huoltaa laitetta valvonnan alaisena.
- Pidä laite ja sen johto alle 8-vuotiaiden lasten ulottumattomissa.
- Poista palovaaran vuoksi murut murualustalta säännöllisesti (lisätietoja on käyttöoppaan kohdassa Puhdistus (kuva 4)).
- Älä käytä laitetta lähellä verhoja tai muita helposti syttyviä materiaaleja tai seinäkaappien alla, sillä se voi aiheuttaa tulipalon.
- Tarkista, että laitteen pohjassa oleva jännitemerkintä vastaa paikallista jännitettä, ennen kuin liität laitteen sähköverkkoon.
- Älä jätä laitetta käyntiin ilman valvontaa.
- Irrota pistoke pistorasiasta heti, jos huomaat palon tai savua.
- Tämä laite on tarkoitettu vain leivän paahtamiseen. Älä laita laitteeseen muita ruoka-aineita.
- Laitetta ei ole tarkoitettu käytettäväksi ulkoisen ajastimen tai erillisen kaukosäädinjärjestelmän kanssa.
- Älä kierrä virtajohtoa leivänpaahtimen ympärille säilytyksen aikana, sillä se voi vahingoittaa johtoa.
- Älä aseta pölysuojusta tai muita esineitä laitteen päälle, kun paahtimen virta on kytkettynä tai kun se on vielä kuuma, sillä se saattaa aiheuttaa vaaratilanteen tai tulipalon.

Varoitus
- Leivänpaahdin on tarkoitettu vain kotitalouksien käyttöön ja sitä saa käyttää vain sisällä. Laitetta ei ole tarkoitettu kaupalliseen tai teolliseen käyttöön.
- Liitä laite vain maadoitettuun pistorasiaan.
- Älä jätä virtajohtoa roikkumaan sen pöydän tai työtason reunan yli, jonka päällä laite on.
- Irrota pistoke pistorasiasta aina käytön jälkeen.
- Lämmitysteline on tarkoitettu vain sämpylöiden ja voisarvien lämmittämiseen. Älä laita lämmitystelineeseen mitään muita ruoka-aineita, ettet aiheuta vaaratilannetta.
- Älä poista muruja kääntämällä laitetta ylösalaisin tai ravistamalla sitä.

Sähkömagneettiset kentät (EMF)

Tämä Philips-laite vastaa kaikkia sähkömagneettisia kenttiä (EMF) koskevia standardeja. Jos laitetta käytetään oikein ja tämän käyttöohjeen ohjeiden mukaisesti, sen käyttäminen on turvallista tämänhetkisen tutkimustiedon perusteella.

Kierrätys

Tämä merkki tarkoittaa, että tätä tuotetta ei saa hävittää tavallisen kotitalousjätteen mukana (2012/19/EU).
Noudata maasi sähkö- ja elektroniikkalaitteiden erillistä keräystä koskevia sääntöjä. Asianmukainen hävittäminen auttaa ehkäisemään ympäristölle ja ihmisille mahdollisesti koituvia haittavaikutuksia.

Takuu ja huolto

Jos haluat lisätietoja tai sinulla on ongelmia laitteen käyttämisessä, käy Philipsin Internet-sivuilla osoitteessa www.philips.com/support tai ota yhteys Philipsin kuluttajapalvelukeskukseen (jonka puhelinnumero on kansainvälisessä takuulehtisessä). Jos maassasi ei ole kuluttajapalvelukeskusta, ota yhteys paikalliseen Philips-jälleenmyyjään.

Käyttöönotto

Sijoita leivänpaahdin hyvin ilmastoituun tilaan ja valitse korkein paahtoasetus. Käytä laitetta muutama kerta ilman leipäviipaleita. Siten pöly palaa pois eikä epämiellyttäviä hajuja pääse syntymään.

Paahda, lämmitä uudelleen tai sulata leipiä (kuva 2)

Huomautus:
- Älä käytä laitetta ilman murualustaa.
- Älä työnnä leipää väkisin paahtoaukkoihin. Älä paahda voideltuja leipäviipaleita. Noudata erityistä varovaisuutta, kun paahdat leipää, joka sisältää sokeria, säilykkeitä, rusinoita tai hedelmäpaloja. Ne voivat aiheuttaa ylikuumenemisriskin. Älä aseta paahtimeen taittuneita tai haljenneita leipäviipaleita, koska ne voivat juuttua aukkoon tai paahtokammioon.

Paahda leipää noudattamalla vaiheita 1, 2 ja 3.
- Valitse pienempi asetus (1–2) vaaleaa paahtoa varten.
- Valitse suurempi asetus (6–8) tummaa paahtoa varten.

Leivän uudelleenlämmittäminen: paina uudelleenlämmitysasetuksen painiketta (♨).
Leivän sulattaminen: paina sulatusasetuksen painiketta (❄).

Huomautus:
- Voit keskeyttää paahtamisen ja nostaa leivän ylös milloin tahansa painamalla paahtimen pysäytyspainiketta (**STOP**).
- Uudelleenlämmitystoiminnon kesto on esiasetettu. Paahtoaika ei muutu, vaikka paahtoasetusta muutetaan.

Vihje:
- Voit käyttää eri paahtoasetusta, kun paahdat erityyppisiä leipiä:
  - Valitse kuivalle, ohuelle tai vanhalle leivälle alhaisempi asetus. Tällaisessa leivässä on vähemmän kosteutta, ja se paahtuu nopeammin kuin kostea, paksu tai tuore leipä.
  - Valitse hedelmiä, kuten rusinoita, sisältävälle leivälle alhaisempi asetus.
  - Valitse paljon sokeria sisältävälle leivälle alhaisempi asetus.
  - Valitse tiiviisrakenteiselle leivälle, kuten ruis- tai kokojyväleivälle, korkeampi asetus.
- Kun paahdat vain yhden leipäviipaleen, paahtotulos voi olla erilainen viipaleen kummallakin puolella.
- Jos leipä sisältää irtonaisia ainesosia, kuten rusinaleipä tai kokojyväleipä, poista irtonaiset ainesosat ennen leipäviipaleiden asettamista paahtoaukkoon. Näin voit välttää mahdollisten liekkien tai savun syntymisen, kun leivänpalat putoavat tai tarttuvat paahtokammioon.

Sämpylöiden lämmitys (kuva 3)

Voit lämmittää sämpylöitä seuraavasti:

1. **Nosta lämmitysteline painamalla lämmitystelineen vipu alas.**
2. **Käännä paahtoasteen valitsin sämpylöiden lämmitysasetuksen kohdalle (🍞).**

Huomautus:
- Älä aseta leipää sämpylöiden lämmitystelineeseen, ettet vahingoita leivänpaahdinta.
- Älä koskaan lämmitä sämpylöitä suoraan leivänpaahtimen päällä. Käytä aina lämmitystelinettä, ettet vahingoita leivänpaahdinta.

Puhdistus (kuva 4)

Varoitus:
- Älä käytä laitteen puhdistamiseen naarmuttavia tai syövyttäviä puhdistusaineita tai -välineitä.
- Taputa leivänpaahtimen koteloa kevyesti, jotta paahtokammioon juuttuneet leivänmurut irtoavat.
- Anna leivänpaahtimen jäähtyä 30 minuuttia ennen leivänpaahtimen puhdistamista.

Français

Important

Lisez attentivement cette brochure « Informations importantes » avant d'utiliser l'appareil et conservez-la pour un usage ultérieur.

Danger
- Ne plongez jamais l'appareil dans l'eau.
- N'introduisez pas de tranches de pain trop grandes ou de la nourriture emballée dans de l'aluminium car vous risqueriez de provoquer un incendie ou de vous électrocuter.

Avertissement
- Si le cordon d'alimentation est endommagé, il doit être remplacé par Philips, par un Centre Service Agréé Philips ou par un technicien qualifié afin d'éviter tout accident.
- Cet appareil peut être utilisé par des enfants âgés de 8 ans ou plus, des personnes dont les capacités physiques, sensorielles ou intellectuelles sont réduites ou des personnes manquant d'expérience et de connaissances, à condition que ces enfants ou personnes soient sous surveillance ou qu'ils aient reçu des instructions quant à l'utilisation sécurisée de l'appareil et qu'ils aient pris connaissance des dangers encourus. Les enfants ne doivent pas jouer avec l'appareil. Le nettoyage et l'entretien ne doivent pas être réalisés par des enfants sauf s'ils sont âgés de plus de 8 ans et sous surveillance.
- Tenez l'appareil et son cordon hors de portée des enfants de moins de 8 ans.
- Pour éviter tout risque d'incendie, retirez fréquemment les miettes du ramasse-miettes (voir le chapitre « Nettoyage » (Fig. 4) du manuel d'utilisation).
- N'utilisez pas l'appareil à proximité de matériaux inflammables tels que des rideaux. Ne faites pas fonctionner l'appareil sous des placards suspendus (risque d'incendie).
- Avant de brancher l'appareil, vérifiez que la tension indiquée sur sa base correspond à la tension secteur locale.
- Ne laissez jamais l'appareil fonctionner sans surveillance.
- Débranchez immédiatement le grille-pain si vous observez de la fumée ou des flammes.
- Cet appareil est destiné uniquement au grillage de pain. N'insérez aucun autre ingrédient dans l'appareil.
- L'appareil n'est pas destiné à être utilisé avec un minuteur externe ou un système de contrôle séparé.
- N'enroulez pas le cordon d'alimentation autour du grille-pain après utilisation ou lorsque vous le rangez car cela pourrait endommager le cordon.
- Ne placez jamais le couvercle ou tout autre objet sur le grille-pain lorsque celui-ci est allumé ou encore chaud. Vous risqueriez d'endommager l'appareil ou de provoquer un incendie.

Attention
- Ce grille-pain est destiné à un usage domestique intérieur uniquement. Il n'est pas destiné à un usage commercial ou industriel.
- Branchez l'appareil uniquement sur une prise murale mise à la terre.
- Ne laissez pas le cordon d'alimentation pendre de la table ou du plan de travail sur lequel l'appareil est posé.
- Débranchez toujours l'appareil après utilisation.
- La grille de réchauffage est destinée uniquement au réchauffage de petits pains ou de croissants. Afin d'éviter tout risque d'accident, ne placez aucun autre ingrédient sur la grille de réchauffage.
- Ne retournez pas l'appareil et ne le secouez pas pour enlever les miettes.

Champs électromagnétiques (CEM)

Cet appareil Philips est conforme à toutes les normes relatives aux champs électromagnétiques (CEM). Il répond aux règles de sécurité établies sur la base des connaissances scientifiques actuelles s'il est manipulé correctement et conformément aux instructions de ce mode d'emploi.

Recyclage

Ce symbole signifie que ce produit ne doit pas être mis au rebut avec les ordures ménagères (2012/19/UE).
Respectez les règles en vigueur dans votre pays pour la mise au rebut des produits électriques et électroniques. Une mise au rebut correcte contribue à préserver l'environnement et la santé.

Garantie et service

Si vous souhaitez obtenir des informations supplémentaires ou si vous rencontrez un problème, visitez le site Web de Philips à l'adresse www.philips.com ou contactez le Service Consommateurs Philips de votre pays (vous trouverez le numéro de téléphone correspondant dans le dépliant de garantie internationale). S'il n'existe pas de Service Consommateurs dans votre pays, adressez-vous à votre revendeur Philips.

Avant la première utilisation

Placez le grille-pain dans une pièce bien aérée et sélectionnez le niveau de brunissage maximal. Faites fonctionner plusieurs fois le grille-pain sans pain. Ce procédé permet de brûler les particules de poussière et empêche le dégagement d'une odeur désagréable.

Grillez, réchauffez ou décongelez du pain (fig. 2)

Remarque :
- N'utilisez pas l'appareil sans le ramasse-miettes.
- N'introduisez jamais le pain de force dans les fentes de brunissage. Ne grillez jamais des tranches de pain qui ont été beurrées. Soyez très prudent(e) lorsque vous faites griller du pain qui contient du sucre, de la confiture, des raisins secs ou des morceaux de fruits en raison du risque de surchauffe. N'utilisez pas de tranches de pain courbées, endommagées ou cassées dans votre grille-pain car elles pourraient se coincer dans la fente ou rester bloquées dans le compartiment à griller.

Pour griller du pain, suivez les étapes 1, 2 et 3.
- Sélectionnez un réglage bas (1-2) pour obtenir du pain légèrement doré.
- Sélectionnez un réglage élevé (6-8) pour obtenir un brunissage plus prononcé.

Pour réchauffer du pain, appuyez sur le bouton de réglage de réchauffage (♨).
Pour décongeler du pain, appuyez sur le bouton de décongélation (❄).

Remarque :
- Vous pouvez interrompre le brunissage et éjecter le pain à tout moment en appuyant sur le bouton d'arrêt (**STOP**) du grille-pain.
- La fonction de réchauffage est préprogrammée sur une certaine durée. Le temps de chauffe reste inchangé si vous modifiez le degré de brunissage.

Conseil :
- Vous pouvez utiliser différents niveaux de brunissage pour faire griller différents types de pain :
  - Pour les pains secs, fins ou rassis, sélectionnez un réglage inférieur. Ce type de pain contient moins d'humidité et brunira plus rapidement que du pain moins sec, épais ou frais.
  - Pour le pain contenant des fruits comme le pain aux raisins secs, sélectionnez un réglage inférieur.
  - Pour le pain contenant plus de sucre, sélectionnez un réglage inférieur.
  - Pour un pain à la texture plus dense comme le pain de seigle ou le pain complet, sélectionnez un réglage plus élevé.
- Lorsque vous faites griller une tranche de pain, le brunissage peut légèrement varier d'un côté à l'autre.
- Pour le pain contenant des morceaux, par exemple du pain aux raisons secs ou du pain au blé complet, enlevez les morceaux avant de placer les tranches de pain dans la fente. Cela permet d'éviter d'éventuelles flammes/fumées provenant des morceaux d'aliments tombés/bloqués dans le grille-pain.

Réchauffage de petits pains (fig. 3)

Pour réchauffer des petits pains, suivez les étapes suivantes :

1. **Abaissez la manette de la grille de réchauffage afin de la déplier.**
2. **Tournez le bouton de réglage du dorage pour sélectionner la fonction de réchauffage de petits pains (🍞).**

Remarque :
- Ne placez pas de pain sur le réchauffe-viennoiseries pour éviter d'endommager le grille-pain.
- Ne mettez jamais les petits pains à réchauffer directement sur le grille-pain. Utilisez toujours la grille de réchauffage pour éviter d'endommager le grille-pain.

Nettoyage (fig. 4)

Avertissement :
- N'utilisez jamais de tampons à récurer, de produits de nettoyage abrasifs ou de liquides agressifs pour nettoyer l'appareil.
- Tapez légèrement sur le boîtier du grille-pain pour déloger les miettes de pain du compartiment à griller.
- Après utilisation, laissez refroidir le grille-pain pendant 30 minutes avant de le nettoyer.

אנגלית

חשוב

לפני השימוש במכשיר, יש לקרוא בקפידה את המידע החשוב בעלון זה ולשמור אותו לעיון בעתיד.

סכנה
- לעולם אל תטבול את המכשיר במים.
- אל תכניס דברי מאכל גדולים מדי ומארזי רדיד מתכת לתוך המצנם, כיוון שהדבר עלול לגרום לשריפה או להתחשמלות.

אזהרה
- כדי למנוע סכנה מכבל מתח פגום, חובה עליך לדאוג שיוחלף בידי פיליפס, מרכז שירות מורשה של פיליפס או נותני שירות מורשים אחרים.
- ילדים בני 8 ומעלה ומבוגרים בעלי יכולות פיזיות, תחושתיות או שכליות מוגבלות, או מבוגרים חסרי ניסיון וידע, יכולים להשתמש במכשיר זה רק אם השימוש נעשה תחת השגחה או לאחר שקיבלו הדרכה על אופן השימוש הבטוח בו והם מבינים את הסיכונים הכרוכים. אסור לילדים לשחק עם המכשיר. אל תאפשר לילדים לבצע פעולות ניקוי ותחזוקה אלא אם הם בני שמונה שנים ובהשגחת מבוגר.
- שמור את המכשיר וכבל המתח שלו הרחק מהישג ידם של ילדים בני פחות משמונה שנים.
- כדי למנוע סכנת שריפה, יש לסלק את הפירורים שהצטברו במגש הפירורים לעתים קרובות (יש לעיין בפרק 'ניקוי' במדריך למשתמש [איור 4]).
- אל תפעיל את המכשיר מתחת לווילונות או חומרים דליקים אחרים או בקרבתם, או מתחת לארונות קיר, כיוון שהדבר עלול לגרום לשריפה.
- לפני חיבור המכשיר לחשמל, ודא כי המתח המצוין בתחתית המכשיר מתאים למתח של רשת החשמל המקומית.
- אל תאפשר למכשיר לפעול ללא השגחה.
- נתק את המצנם מהחשמל מיד עם גילוי אש או עשן.
- המכשיר מיועד אך ורק לקליית לחם. אל תכניס מרכיבי מזון אחרים כלשהם לתוך המכשיר.
- המכשיר אינו מיועד להפעלה באמצעות קוצב זמן (טיימר) חיצוני או מערכת שליטה מרחוק נפרדת.
- אל תכרוך את כבל המתח סביב המצנם לאחר השימוש או במהלך אחסון כיוון שהדבר עלול להזיק לכבל.
- אין להניח את הכיסוי נגד אבק (או כל חפץ אחר על חלקו העליון של המצנם בזמן שהמכשיר פועל או כשהוא עדיין חם, כיוון שזה עלול לגרום נזק או שריפה.

זהירות
- המצנם מיועד לשימוש ביתי בלבד ויש לעשות בו אך ורק שימוש פנימי. הוא אינו מיועד לשימוש מסחרי או תעשייתי:
- יש לחבר את המכשיר אך ורק לשקע חשמל בקיר המצויד בהארקה.
- אל תאפשר לכבל המתח להשתלשל מטה מקצה השולחן או משטח העבודה שעליהם מוצב המכשיר.
- לאחר שימוש, הקפד תמיד לנתק את המכשיר משקע החשמל.
- מעמד החימום מיועד אך ורק לחימום לחמניות או סהרונים (קרואסונים). אל תניח רכיבי מזון אחרים על מעמד החימום, כיוון שהדבר עלול לגרום למצב מסוכן.
- אל תחזיק את המכשיר במצב הפוך ואל תנער אותו כדי לסלק את הפירורים.

שדות אלקטרומגנטיים (EMF)

מכשיר זה של פיליפס עומד בכל התקנים המתייחסים לשדות אלקטרומגנטיים (EMF). אם המכשיר טופל בצורה נכונה ובהתאם להוראות שבמדריך זה למשתמש, הוא בטוח לשימוש בהתאם לראיות המדעיות הזמינות כיום.

מחזור

סמל זה משמעותו שאין להשליך מוצר זה עם האשפה הביתית (EU/2012/19). פעלו לפי הכללים הנהוגים במדינתכם לגבי איסוף נפרד של מוצרי חשמל ואלקטרוניקה המיועדים לסילוק. סילוק נכון מסייע במניעת פגיעה באיכות הסביבה ובבריאותם של בני אדם.

אחריות ושירות

אם דרוש לך שירות או מידע או אם יש לך בעיה לגבי המכשיר, בקר באתר האינטרנט של פיליפס בכתובת www.philips.com או פנה למרכז שירות הלקוחות של פיליפס במדינתך (מספר הטלפון שלו מופיע בתעודת האחריות הכלל-עולמית). אם אין מרכז שירות לקוחות במדינתך, פנה ליבואן המקומי של פיליפס.

לפני השימוש הראשון

הצב את המצנם במקום מאוורר היטב ובחר בדרגת ההשחמה הגבוהה ביותר. אפשר למצנם להשלים כמה מחזורי קלייה בלי לחם בתוכו. הדבר יביא לשריפת כל האבק וימנע ריחות לא נעימים.

קלייה, חימום חוזר או הפשרה (איור 2)

שימו לב:
- אל תפעיל את המכשיר ללא מגש הפירורים.
- לעולם אל תדחס פרוסות לחם לתוך חריצי הקלייה. לעולם אל תקלה פרוסות לחם המרוחות בחמאה. הישמר במיוחד בעת קליית לחמים המכילים סוכר, חומרים משמרים, צימוקים או חתיכות פרי, בשל הסיכון להתחממות יתר. אל תכניס למצנם פרוסות לחם כפופות, פגומות או שבורות במצנם שלך, כיוון שהן עלולות להצטבר בחריץ או להיתקע בתא המצנם.

לקליית לחם, יש לפעול לפי שלבים 1, 2, 3.
- בחר בדרגה נמוכה (1–2) לקלייה בהירה של הלחם.
- בחר בדרגה גבוהה (6–8) לקלייה כהה של הלחם.

לחימום לחם מחדש, יש ללחוץ על לחצן החימום החוזר (♨).
להפשרת לחם קפוא, יש ללחוץ על לחצן ההפשרה (❄).

שים לב:
- ניתן לעצור את תהליך הקלייה ולהקפיץ את הלחם החוצה בכל רגע על ידי לחיצה על לחצן העצירה (STOP) במצנם.
- לפונקציית החימום החוזר משך זמן קבוע מראש. זמן הקלייה אינו משתנה כשמסובבים את בורר ההשחמה להגדרה אחרת.

עצה:
- ניתן להשתמש בדרגות השחמה שונות לצורך קליית סוגים שונים של לחם:
  - עבור לחם יבש, דק או לא טרי, בחר בדרגה נמוכה יותר. לחם כזה מכיל פחות לחות והוא ישחים מהר יותר מלחם לח, עבה או טרי.
  - עבור לחם פירות, כמו לחם צימוקים, בחר בדרגה נמוכה יותר.
  - עבור לחם בעל תכולת סוכר גבוהה יותר, בחר בדרגה נמוכה יותר.
  - עבור לחם בעל מרקם כבד יותר, כמו לחם שיפון/חיטה מלאה, יש לבחור בהגדרה גבוהה יותר.
- כשאתה קולה פרוסות לחם אחת, מידת ההשחמה של כל צד עשויה להיות שונה במקצת.
- עבור לחם המכיל חתיכות מזון רופפות, כמו לחם צימוקים או חיטה מלאה, הסר את החתיכות הרופפות לפני הכנסת הפרוסות לחריץ. הדבר יכול למנוע התפרצות אפשרית של אש/עשן בתא המצנם עקב נשירה או הידבקות של חתיכות המזון.

חימום לחמניות (איור 3)

כדי לחמם לחמניות, פעל לפי השלבים הבאים:

1. לחץ על ידית מעמד החימום כלפי מטה כדי לפתוח את מעמד החימום.
2. סובב את בורר ההשחמה למצב חימום לחמניות (🍞).

שים לב:
- אל תניח לחם על מעמד חימום הלחמניות כדי למנוע נזק למצנם.
- לעולם אל תניח את הלחמניות שברצונך לחמם ישירות על גבי המצנם. הקפד תמיד להשתמש במעמד החימום כדי למנוע נזק למצנם.

ניקוי (איור 4)

אזהרה:
- לעולם אל תשתמש בכריות קרצוף, בחומרי ניקוי מאכלים או בנוזלים חריפים לניקוי המכשיר.
- הקש קלות על דופנות המצנם כדי לסלק פירורי לחם כלשהם מתוך תא המצנם.
- אפשר למצנם להתקרר למשך 30 דקות לאחר השימוש לפני שתיגש לנקותו.

Italiano

Importante

Prima di utilizzare l'apparecchio, leggere attentamente questa brochure che contiene informazioni importanti e conservarla per eventuali riferimenti futuri.

Pericolo
- Non immergere mai l'apparecchio nell'acqua.
- Non inserire cibi troppo voluminosi o carta d'alluminio nell'apparecchio, per evitare il rischio di scintille o scariche elettriche.

Avviso
- Nel caso in cui il cavo di alimentazione fosse danneggiato dovrà essere sostituito da Philips, presso i centri autorizzati Philips, oppure da personale debitamente qualificato, per evitare situazioni pericolose.
- Quest'apparecchio può essere usato da bambini di età superiore agli 8 anni e da persone con capacità mentali, fisiche o sensoriali ridotte, prive di esperienza o conoscenze adatte a condizione che tali persone abbiano ricevuto assistenza o formazione per utilizzare l'apparecchio in maniera sicura e capiscano i potenziali pericoli associati a tale uso. Evitare che i bambini giochino con l'apparecchio. Le operazioni di pulizia e manutenzione possono essere effettuate solo da bambini di età superiore a 8 anni, sotto la supervisione di un adulto.
- Tenere l'apparecchio e il relativo cavo lontano dalla portata di bambini di età inferiore agli 8 anni.
- Per evitare il rischio di incendi, rimuovere spesso le briciole dal relativo vassoio (vedere il capitolo del manuale dell'utente "Pulizia (fig. 4)").
- Non utilizzare l'apparecchio in prossimità di tende o altri materiali infiammabili o sotto i pensili della cucina onde evitare il rischio di incendi.
- Prima di collegare l'apparecchio, controllare che la tensione indicata sulla parte inferiore dell'apparecchio corrisponda a quella locale.
- Non lasciare mai incustodito l'apparecchio in funzione.
- Nel caso si notino fumo o fiamme, togliere immediatamente la spina dalla presa di corrente.
- Questo apparecchio deve essere utilizzato solo per tostare il pane. Non inserire altri ingredienti all'interno dell'apparecchio.
- Questo apparecchio non è stato progettato per essere utilizzato in abbinamento a un timer esterno o a un sistema separato con telecomando a distanza.
- Non avvolgere il cavo di alimentazione intorno al tostapane dopo l'uso o quando si ripone l'apparecchio poiché questo potrebbe danneggiare il cavo.
- Non posizionare il coperchio antipolvere o qualsiasi altro oggetto sul tostapane quando l'apparecchio è acceso o è ancora caldo onde evitare il rischio di danni o incendi.

Attenzione
- Il tostapane è destinato esclusivamente a uso domestico e deve essere usato all'interno. Non è stato progettato per l'utilizzo commerciale o industriale.
- Collegare l'apparecchio esclusivamente a una presa a muro con messa a terra.
- Assicurarsi che il cavo di alimentazione non penda dal bordo del tavolo o dal piano di lavoro su cui è posizionato l'apparecchio.
- Dopo l'utilizzo, scollegare sempre l'apparecchio.
- La griglia scaldabrioche è stata progettata solo per scaldare panini e brioche. Non posizionare altri ingredienti sulla griglia scaldabrioche onde evitare situazioni pericolose.
- Non capovolgere l'apparecchio e non scuoterlo per svuotare le briciole.

Campi elettromagnetici (EMF)

Questo apparecchio Philips è conforme a tutti gli standard relativi ai campi elettromagnetici (EMF). Se utilizzato in maniera appropriata e secondo quanto riportato nel manuale di istruzioni, l'apparecchio risulta sicuro in conformità alle prove scientifiche disponibili ad oggi.

Riciclaggio

- Questo simbolo indica che il prodotto non può essere smaltito con i normali rifiuti domestici (2012/19/UE).
- Ci sono due situazioni in cui potete restituire gratuitamente il prodotto vecchio a un rivenditore:
  1. Quando acquistate un prodotto nuovo, potete restituire un prodotto simile al rivenditore.
  2. Se non acquistate un prodotto nuovo, potete restituire prodotti con dimensioni inferiori a 25 cm (lunghezza, altezza e larghezza) ai rivenditori con superficie dedicata alla vendita di prodotti elettrici ed elettronici superiore ai 400 m^2.
- In tutti gli altri casi, attenetevi alle normative di raccolta differenziata dei prodotti elettrici ed elettronici in vigore nel vostro paese: un corretto smaltimento consente di evitare conseguenze negative per l'ambiente e per la salute.

Garanzia e assistenza

Per ricevere ulteriori informazioni, richiedere assistenza o risolvere eventuali problemi, visitate il sito Web Philips all'indirizzo www.philips.com oppure contattate il centro assistenza clienti Philips di zona (il numero di telefono è riportato nell'opuscolo della garanzia). Se nel proprio paese non è presente alcun centro di assistenza clienti, rivolgersi al proprio rivenditore Philips.

Prima di utilizzare l'apparecchio per la prima volta

Mettere il tostapane in una stanza correttamente ventilata e scegliere l'impostazione di doratura più alta. Lasciare che il tostapane completi alcuni cicli di tostatura senza inserire il pane. Questo consente di bruciare eventuali residui di polvere e di evitare che si creino odori spiacevoli.

Tostatura, riscaldamento o scongelamento di pane (fig. 2)

Nota:
- Non utilizzare l'apparecchio senza il vassoio raccoglibriciole.
- Non forzare mai il pane negli alloggiamenti. Non tostare mai fette di pane imburrate. Prestare la massima attenzione durante la tostatura di pane che contiene zucchero, confettura, uva passa o pezzi di frutta a causa del rischio di surriscaldamento. Non utilizzare fette di pane piegate, danneggiate o rotte nel tostapane poiché potrebbero incastrarsi negli alloggiamenti o nella camera di tostatura.

Per tostare il pane, seguire i passaggi 1, 2, 3.
- Selezionare un'impostazione bassa (1-2) per ottenere una tostatura leggera dei panini.
- Selezionare un'impostazione alta (6-8) per ottenere una tostatura maggiore.

Per scaldare di nuovo il pane, premere il pulsante per le impostazioni di riscaldamento (♨).
Per scongelare il pane, premere il pulsante per le impostazioni di scongelamento (❄).

Nota:
- Per interrompere il processo di tostatura e far uscire il pane in qualsiasi momento, premere il pulsante di arresto (**STOP**) sul tostapane.
- La funzione di riscaldamento ha una durata preimpostata. Il tempo di tostatura non cambia quando si sposta il controllo della doratura su un'altra impostazione.

Suggerimento
- È possibile utilizzare diverse impostazioni di doratura per la tostatura di tipi diversi di pane:
  - Per pane asciutto, sottile o raffermo, selezionare un'impostazione più bassa. Questo tipo di pane contiene meno umidità e diventerà dorato più rapidamente rispetto a quello umido, spesso o fresco.
  - Per pane che contiene frutta, come il pane all'uva passa, selezionare un'impostazione più bassa.
  - Per pane con un più alto contenuto di zucchero, selezionare un'impostazione più bassa.
  - Per pane con una consistenza più pesante come il pane di segale o il pane integrale, scegliere un'impostazione più alta.
- Quando si tosta una fetta singola di pane, la doratura potrebbe essere leggermente diversa da un lato all'altro.
- Per il pane che contiene ingredienti aggiuntivi, ad esempio il pane all'uva passa e il pane integrale, rimuovere le parti che potrebbero staccarsi prima di inserire le fette nell'apposito alloggiamento. Questo può evitare potenziali fiamme/fumo derivanti da parti di cibo che si staccano cadendo o attaccandosi alla camera di tostatura.

Riscaldamento panini (fig. 3)

Per scaldare i panini, seguire i passaggi seguenti:

1. **Premere verso il basso la leva della griglia scaldabrioche per aprirla.**
2. **Impostare il controllo della doratura sull' impostazione riscaldamento panini (🍞).**

Nota:
- Per evitare di danneggiare il tostapane, non posizionare il pane sulla griglia scaldapanini.
- Non mettere mai i panini da riscaldare direttamente sulla parte superiore del tostapane. Usare sempre la griglia scaldabrioche per evitare danni al tostapane.

Pulizia (fig. 4)

Avvertenza
- Non usare mai pagliette, detergenti abrasivi, o liquidi aggressivi per pulire l'apparecchio.
- Battere leggermente l'alloggiamento del tostapane per staccare qualsiasi briciola dalla camera di tostatura.
- Lasciare raffreddare il tostapane per 30 minuti prima di pulirlo.

Nederlands

Belangrijk

Lees dit boekje met belangrijke informatie zorgvuldig door voordat u het apparaat gaat gebruiken. Bewaar het boekje om het indien nodig later te kunnen raadplegen.

Gevaar
- Dompel het apparaat nooit in water.
- Steek geen grote etenswaren en verpakkingen van aluminiumfolie in de broodrooster, omdat dit brand of elektrische schokken kan veroorzaken.

Waarschuwing
- Indien het netsnoer beschadigd is, moet het, om gevaar te voorkomen, worden vervangen door Philips, een door Philips geautoriseerd servicecentrum of personen met vergelijkbare kwalificaties.
- Dit apparaat kan worden gebruikt door kinderen vanaf 8 jaar en door personen met verminderde lichamelijke, zintuiglijke of geestelijke capaciteiten of weinig ervaring en kennis, mits zij toezicht of instructie hebben ontvangen aangaande veilig gebruik van het apparaat, en zij de gevaren van het gebruik begrijpen. Kinderen mogen niet met het apparaat spelen. Reiniging en onderhoud mogen alleen door kinderen worden uitgevoerd die ouder zijn dan 8 en alleen onder toezicht.
- Houd het apparaat en het snoer buiten bereik van kinderen die jonger zijn dan 8 jaar oud.
- Om brandgevaar te voorkomen, moet u de kruimellade regelmatig legen (zie het hoofdstuk 'Schoonmaken' (Afb. 4) in de gebruiksaanwijzing).
- Gebruik het apparaat niet onder of in de buurt van gordijnen of andere brandbare materialen en ook niet onder hangende keukenkastjes, omdat dit brand kan veroorzaken.
- Controleer of het voltage aangegeven op de onderkant van het apparaat overeenkomt met de plaatselijke netspanning voordat u het apparaat aansluit.
- Laat het apparaat nooit zonder toezicht werken.
- Haal direct de stekker uit het stopcontact indien u vuur of rook waarneemt.
- Dit apparaat is alleen bedoeld om brood te roosteren. Plaats geen andere ingrediënten in het apparaat.
- Het apparaat is niet bedoeld om bediend te worden met een externe timer of een afzonderlijk afstandsbedieningssysteem.
- Wikkel het netsnoer niet rond de broodrooster na gebruik of als de broodrooster wordt opgeborgen. Het snoer kan hierdoor beschadigd raken.
- Plaats nooit de stofkap of een ander voorwerp op de broodrooster als het apparaat is ingeschakeld of nog heet is, omdat dit schade of brand kan veroorzaken.

Let op
- De broodrooster is uitsluitend bedoeld voor huishoudelijk gebruik en mag alleen binnenshuis worden gebruikt. Dit product is niet bedoeld voor bedrijfsmatig of industrieel gebruik.
- Sluit het apparaat uitsluitend aan op een geaard stopcontact.
- Laat het netsnoer niet over de rand van de tafel of het aanrecht hangen waarop het apparaat staat.
- Haal na gebruik altijd de stekker uit het stopcontact.
- Het opwarmrek is alleen bedoeld voor het opwarmen van broodjes en croissants. Plaats niets anders op het opwarmrek aangezien dit tot een gevaarlijke situatie kan leiden.
- Houd het apparaat niet ondersteboven en schud het niet om kruimels te verwijderen.

Elektromagnetische velden (EMV)

Dit Philips-apparaat voldoet aan alle richtlijnen met betrekking tot elektromagnetische velden (EMV). Mits het apparaat op de juiste wijze en volgens de instructies in deze gebruiksaanwijzing wordt gebruikt, is het veilig te gebruiken volgens het nu beschikbare wetenschappelijke bewijs.

Recycling

Dit symbool betekent dat dit product niet bij het gewone huishoudelijke afval mag worden weggegooid (2012/19/EU).
Volg de in uw land geldende regels voor de gescheiden inzameling van elektrische en elektronische producten. Met correcte afvoer voorkomt u negatieve gevolgen voor het milieu en de volksgezondheid.

Garantie & service

Als u informatie nodig hebt of als u een probleem hebt, bezoek dan de Philips-website (www.philips.com) of neem contact op met het Philips Consumer Care Centre in uw land (u vindt het telefoonnummer in het 'worldwide guarantee'-vouwblad). Als er geen Consumer Care Centre in uw land is, ga dan naar uw Philips-dealer.

Voor het eerste gebruik

Zet de broodrooster in een goed geventileerde kamer en kies de hoogste bruiningsstand. Laat de broodrooster enkele roostercycli zonder brood uitvoeren. Dit brandt stof weg en voorkomt onaangename geuren.

Roosteren, opnieuw opwarmen of ontdooien: brood (fig. 2)

Opmerking:
- Gebruik het apparaat nooit zonder de kruimellade.
- Duw brood nooit met kracht in de roostersleuven. Rooster nooit brood met boter. Wees wegens oververhittingsgevaar extra voorzichtig als u brood roostert met suiker, jam, rozijnen of stukjes fruit. Gebruik geen gebogen, beschadigde of gescheurde sneden brood in de broodrooster, omdat ze vast kunnen blijven zitten in de sleuf of in de roosterkamer.

Brood roosteren: volg stap 1, 2, 3.
- Kies een lage stand (1-2) voor licht geroosterd brood.
- Kies een hoge stand (6-8) voor donker geroosterd brood.

Brood opnieuw opwarmen: druk op de knop voor de opwarmstand (♨).
Brood ontdooien: druk op de knop voor de ontdooistand (❄).

Opmerking:
- U kunt het roosterproces op ieder gewenst moment onderbreken en het brood omhoog laten komen door op de stopknop (**STOP**) op de broodrooster te drukken.
- De functie voor opnieuw verwarmen heeft een vooraf ingestelde duur. De roostertijd verandert niet wanneer u de bruiningsknop naar een andere stand draait.

Tip:
- U kunt verschillende bruiningsstanden gebruiken voor verschillende soorten brood:
  - Kies een lage stand voor droog, dun of oud brood. Dit type brood heeft minder vocht en wordt sneller bruin dan vochtig, dik of vers brood.
  - Kies een lage stand voor fruitbrood, zoals krentenbrood.
  - Kies een lage stand voor brood met veel suiker.
  - Kies een hoge stand voor zwaarder brood, zoals roggebrood of volkorenbrood.
- Als u een snee brood roostert, kan de snee aan de ene kant iets bruiner zijn dan aan de andere kant.
- Als u brood roostert waar losse stukjes op kunnen zitten, bijvoorbeeld krentenbrood of volkorenbrood, verwijdert u de losse stukjes voordat u de snee brood in de sleuf plaatst. Dit kan voorkomen dat er vlammen/rook onstaan als gevolg van losse stukjes voedsel die in de roosterkamer achterblijven.

Broodje opwarmen (fig. 3)

Volg de onderstaande stappen om broodjes op te warmen:

1. **Duw de hendel voor het opwarmrek naar beneden om het opwarmrek uit te klappen.**
2. **Draai de bruiningsknop naar de opwarmstand voor broodjes (🍞).**

Opmerking:
- Plaats geen brood op het verwarmingsrek voor broodjes om schade aan de broodrooster te voorkomen.
- Leg de broodjes die u wilt opwarmen nooit boven op de broodrooster. Gebruik het opwarmrek om schade aan de broodrooster te voorkomen.

Schoonmaken (fig. 4)

Waarschuwing:
- Gebruik geen schuursponsjes, schurende schoonmaakmiddelen of agressieve vloeistoffen om het apparaat schoon te maken.
- Tik voorzichtig tegen de behuizing van de broodrooster zodat de broodkruimels uit de roosterkamer vallen.
- Laat de broodrooster na gebruik 30 minuten afkoelen voordat u deze schoonmaakt.

Norsk

Viktig

Les dette viktige informasjonsheftet noye for du bruker apparatet, og ta vare på det for senere referanse.

Fare
- Apparatet må aldri senkes ned i vann.
- Ikke plasser for store skiver eller aluminiumsfolie i brodristeren. Dette kan fore til brann eller elektrisk stot.

Advarsel
- Hvis stromledningen er odelagt, må den alltid skiftes ut av Philips, et servicesenter som er godkjent av Philips, eller lignende kvalifisert personell for å unngå farlige situasjoner.
- Dette apparatet kan brukes av barn over 8 år og av personer med nedsatt sanseevne eller fysisk eller psykisk funksjonsevne, eller personer med manglende erfaring eller kunnskap, dersom de får instruksjoner om sikker bruk av apparatet eller tilsyn som sikrer sikker bruk, og hvis de er klar over risikoen. Barn skal ikke leke med apparatet. Barn skal ikke rengjore eller vedlikeholde apparatet med mindre de er over 8 år, og har tilsyn.
- Hold apparatet og ledningen utenfor rekkevidden til barn under 8 år.
- Fjern smulene fra smulebrettet regelmessig for å unngå brannfare (se avsnittet Rengjoring (fig. 4) i brukerhåndboken).
- Ikke bruk apparatet under eller nær gardiner eller andre antennelige materialer, eller under veggkabinetter. Dette kan fore til brann.
- For du kobler til apparatet, må du kontrollere at spenningen som er angitt på undersiden av apparatet, stemmer overens med nettspenningen.
- Ikke la apparatet være i bruk uten tilsyn.
- Trekk umiddelbart ut stopselet hvis det oppstår flammer eller roykutvikling.
- Apparatet er bare beregnet på å riste brod. Ikke bruk andre ingredienser i apparatet.
- Apparatet er ikke beregnet på bruk med en ekstern timer eller et separat fjernkontrollsystem.
- Ikke tvinn stromledningen rundt brodristeren etter bruk eller under oppbevaring ettersom dette kan skade ledningen.
- Ikke plasser stovdekselet eller andre gjenstander oppå brodristeren når apparatet er slått på eller fortsatt er varmt. Dette kan fore til skader eller brann.

Forsiktig
- Brodristeren skal bare brukes i husholdningen, og den må bare brukes innendors. Den er ikke beregnet på kommersiell eller industriell bruk.
- Bruk kun jordet stikkontakt til dette apparatet.
- Ikke la stromledningen henge over kanten på bordet eller benken der apparatet står.
- Koble alltid fra apparatet etter bruk.
- Varmestativet er kun beregnet på å varme opp rundstykker eller croissanter. Ikke legg andre ingredienser på varmeristen, da dette kan fore til farlige situasjoner.
- Ikke hold apparatet opp-ned, og ikke rist det når du skal fjerne smulene.

Elektromagnetiske felt (EMF)

Dette Philipsapparatet overholder alle standarder som gjelder elektromagnetiske felt (EMF). Hvis apparatet håndteres riktig og i samsvar med instruksjonene i denne brukerhåndboken, er det trygt å bruke det ut fra den kunnskapen vi har per dags dato.

Resirkulering

Dette symbolet betyr at dette produktet ikke må avhendes i vanlig husholdningsavfall (2012/19/EU).
Folg nasjonale regler for egen innsamling av elektriske og elektroniske produkter. Hvis du kaster produktet på riktig måte, bidrar du til å forhindre negative konsekvenser for helse og miljo.

Garanti og service

Hvis du trenger service eller informasjon, eller hvis du har problemer, kan du besoke webområdet til Philips på www.philips.com eller ta kontakt med Philips' forbrukerstotte der du bor (du finner telefonnummeret i garantiheftet). Hvis det ikke er noen forbrukerstotte der du bor, kan du gå til den lokale Philips-forhandleren.

For bruk forste gang

Sett brodristeren i et godt ventilert rom, og velg den hoyeste bruningsinnstillingen. La brodristeren fullfore noen ristesykluser uten brod i. Dette brenner opp alt stovet og hindrer at ubehagelige lukter oppstår.

Riste, varme opp eller tine brod (fig. 2)

Merk:
- Ikke bruk apparatet uten smulebrettet.
- Ikke brukt makt til å legge brod i brodristeråpningene. Ikke rist brodskiver med smor på. Vær ekstra forsiktig når du rister brod med sukker, syltetoy, rosiner eller fruktbiter på grunn av fare for overoppheting. Ikke legg boyde, ryende eller odelagte brodskiver i brodristeren, da de kan sette seg fast i åpningen eller i brodristeren.

For å riste brod folger du trinn 1, 2, 3.
- Velg en lav innstilling (1–2) for lyst ristet brod.
- Velg en hoy innstilling (6–8) for morkt ristet brod.

For å varme opp brod trykker du på oppvarmingsknappen (♨).
For å tine brod trykker du på tineknappen (❄).

Merk:
- Du kan stoppe brodristingsprosessen og ta ut brodskivene når du vil, ved å trykke på stoppknappen (**STOP**) på brodristeren.
- Oppvarmingsfunksjonen har en forhåndsinnstilt varighet. Ristetiden endres ikke når du vrir bruningsbryteren til en annen innstilling.

Tips:
- Du kan bruke forskjellige bruningsinnstillinger når du rister forskjellige typer brod:
  - For tort, tynt eller gammelt brod velger du en lavere innstilling. Denne typen brod har mindre fuktighet og blir brun raskere enn fuktig, tykt eller ferskt brod.
  - For fruktbrod, for eksempel julebrod, velger du en lavere innstilling.
  - For brod med hoyt sukkerinnhold velger du en lavere innstilling.
  - For tyngre brod som rugbrod eller helkornbrod velger du en hoyere innstilling.
- Når du rister én brodskive, kan det hende at skiven blir brunere på den ene siden.
- For brod som har lose biter, for eksempel julebrod og helkornbrod, må du fjerne de lose bitene for du legger brodskivene i brodslissen. Dette kan hindre mulig ild/royk som folge av at lose biter losner / sitter fast i brodristeren.

Varme opp bolle (figur 3)

For å varme opp boller folger du trinnene nedenfor:

1. **Trykk ned hendelen for oppvarmingsristen for å folde ut oppvarmingsristen.**
2. **Skru bruningskontrollen til bolleoppvarmingsinnstillingen (🍞).**

Merk:
- Ikke plasser brod på varmestativet for å unngå skade på brodristeren.
- Rundstykkene som skal varmes opp, må aldri legges rett på toppen av brodristeren. Bruk alltid varmestativet for å unngå skade på brodristeren.

Rengjoring (fig. 4)

Advarsel:
- Bruk aldri skureputer, slipende rengjoringsmidler eller aggressive væsker til å rengjore apparatet.
- Slå lett på brodristeren for å få eventuelle brodsmuler i brodristeren til å losne.
- La brodristeren avkjoles i 30 minutter etter bruk for rengjoring av brodristeren.

Português

Importante

Leia cuidadosamente este folheto de informações importantes antes de utilizar o aparelho e guarde-o para uma eventual consulta futura.

Perigo
- Nunca imerja o aparelho em água.
- Não introduza alimentos muito grandes nem embalagens de alumínio na torradeira para evitar o risco de incêndio ou de choque elétrico.

Aviso
- Se o cabo de alimentação estiver danificado, deve ser sempre substituído pela Philips, por um centro de assistência autorizado da Philips ou por pessoal devidamente qualificado para se evitarem situações de perigo.
- Este aparelho pode ser utilizado por crianças com idade igual ou superior a 8 anos e por pessoas com capacidades físicas, sensoriais ou mentais reduzidas, ou com falta de experiência e conhecimento, caso sejam supervisionadas ou lhes tenham sido dadas instruções relativas à utilização segura do aparelho e se tiverem sido alertadas para os perigos envolvidos. As crianças não podem brincar com o aparelho. A limpeza e a manutenção não podem ser efetuadas por crianças, a não ser que tenham idade superior a 8 anos e sejam supervisionadas.
- Mantenha o aparelho e o seu cabo fora do alcance de crianças com idade inferior a 8 anos.
- Para evitar o risco de incêndio, retire com frequência as migalhas que se acumulam no tabuleiro (consulte o Capítulo "Limpeza" (Fig 4) no manual do utilizador).
- Não ligue o aparelho por baixo ou perto de cortinas ou de outros materiais inflamáveis nem sob armários de parede, para evitar o risco de incêndio.
- Verifique se a voltagem indicada na parte inferior do aparelho corresponde à voltagem elétrica local, antes de ligar o aparelho.
- Não deixe o aparelho a funcionar sem vigilância.
- Desligue imediatamente a torradeira da corrente se observar chamas ou fumos.
- Este aparelho destina-se apenas a torrar pão. Não coloque outros ingredientes no aparelho.
- O aparelho não se destina a ser operado através de um temporizador externo, nem de um sistema de controlo remoto independente.
- Não enrole o cabo de alimentação à volta da torradeira depois da utilização nem durante o armazenamento, pois isto pode danificar o cabo.
- Não coloque a protecção contra pó ou qualquer outro objecto sobre a torradeira quando esta estiver ligada ou enquanto estiver quente, para evitar o risco de danos ou incêndio.

Atenção
- Esta torradeira destina-se unicamente a uma utilização doméstica e dentro de casa. Não se destina a utilizações comerciais nem industriais.
- Ligue o aparelho apenas a uma tomada com ligação à terra.
- Não deixe que o cabo de alimentação fique pendurado na extremidade da mesa ou bancada onde o aparelho está colocado.
- Desligue sempre da corrente após cada utilização.
- A grelha de aquecimento destina-se apenas ao aquecimento de pãezinhos ou de croissants. Não coloque quaisquer outros ingredientes na grelha de aquecimento, pois isto pode criar uma situação de perigo.
- Não vire a torradeira ao contrário nem a sacuda para retirar as migalhas.

Campos eletromagnéticos (CEM)

Este aparelho Philips respeita todas as normas relacionadas com campos eletromagnéticos (CEM). Se manuseado corretamente e de acordo com as instruções fornecidas neste manual do utilizador, o aparelho pode ser utilizado em segurança com base em provas científicas disponíveis atualmente.

Reciclagem

Este símbolo significa que este produto não deve ser eliminado juntamente com os resíduos domésticos comuns (2012/19/UE).
Siga as normas do seu país para a recolha seletiva de produtos elétricos e eletrónicos. A eliminação correta ajuda a evitar consequências prejudiciais para o meio ambiente e para a saúde pública.

Garantia e assistência

Se precisar de assistência ou informações ou se tiver algum problema, visite o Web site da Philips em www.philips.com ou contacte o Centro de Apoio ao Cliente da Philips no seu país (pode encontrar o número de telefone no folheto da garantia mundial). Se não existir um Centro de Assistência ao Cliente no seu país, dirija-se ao representante local da Philips.

Antes da primeira utilização

Coloque a torradeira num espaço devidamente ventilado e selecione o grau de torragem mais alto. Deixe a torradeira completar alguns ciclos de torragem sem pão. Isto elimina eventuais acumulações de pó e evita cheiros desagradáveis.

Tostar, aquecer ou descongelar (fig. 2)

Nota:
- Não utilize o aparelho sem o tabuleiro das migalhas.
- Nunca force a entrada do pão nas ranhuras de torragem. Nunca torre fatias de pão já barradas com manteiga. Tenha um cuidado redobrado ao torrar pães que contenham açúcar, compotas, passas ou bocados de fruta, devido ao risco de sobreaquecimento. Não coloque na torradeira fatias de pão dobradas, irregulares ou partidas, uma vez que podem ficar encravadas na ranhura ou presas na câmara de torragem.

Para tostar pão, siga os passos 1, 2, 3.
- Selecione uma regulação baixa (1 a 2) para pão ligeiramente tostado.
- Selecione uma regulação alta (6 a 8) para pão bastante tostado.

Para aquecer pão, prima o botão de regulação de reaquecimento (♨).
Para descongelar pão, prima o botão de regulação de descongelação (❄).

Nota:
- Pode interromper o processo de torragem e fazer saltar o pão a qualquer momento, premindo o botão de paragem (**STOP**) na torradeira.
- A função de aquecimento tem uma duração predefinida. O tempo de torragem não é alterado quando roda o controlo de torragem para outra definição.

Sugestão:
- Pode utilizar diferentes regulações de torragem para torrar diferentes tipos de pão:
  - Para pão seco, fino ou duro, selecione uma regulação mais baixa. Este tipo de pão tem menos humidade e fica torrado mais rapidamente do que pão húmido, grosso ou fresco.
  - Para pão com frutas como pão de passas, selecione uma regulação mais baixa.
  - Para pão com um teor mais elevado de açúcar, selecione uma regulação mais baixa.
  - Para pão com uma textura mais consistente, como pão de centeio ou de trigo integral, selecione uma regulação mais elevada.
- Ao torrar uma fatia de pão, a cor da torragem poderá variar ligeiramente de um lado para o outro.
- Para pão que possa conter bocados soltos de alimentos, por exemplo, pão de passas e pão de trigo integral, remova os bocados soltos antes de colocar as fatias na ranhura. Isto pode evitar o risco de chamas/fumo resultante de bocados soltos de alimentos que ficam caídos ou colados na câmara de torragem.

Aquecimento de pães (fig. 3)

Para aquecer pães, siga os passos abaixo:

1. **Pressione o manípulo da grelha de aquecimento para abrir a respetiva grelha.**
2. **Rode o controlo de torragem para a regulação para aquecimento de pão (🍞).**

Nota:
- Não coloque fatias de pão na grelha de aquecimento de pãezinhos para evitar danificar a torradeira.
- Nunca coloque os pãezinhos a aquecer diretamente em cima da torradeira. Utilize sempre a grelha de aquecimento para evitar danificar a torradeira.

Limpeza (fig. 4)

Aviso:
- Nunca utilize esfregões, agentes de limpeza abrasivos ou líquidos agressivos para limpar o aparelho.
- Bata ligeiramente na estrutura da torradeira para soltar quaisquer migalhas acumuladas na câmara de torragem.
- Deixe a torradeira arrefecer durante 30 minutos após a utilização antes de proceder à sua limpeza.

Svenska

Viktigt

Läs det här häftet med viktig information noggrant innan du använder apparaten och spara sedan häftet för framtida bruk.

Fara
- Sänk aldrig ned apparaten i vatten.
- Lägg inte ned alltför stora livsmedel eller metallfolieförpackningar i brödrosten, eftersom det kan orsaka brand eller elektriska stötar.

Varning
- Om sladden är skadad måste den alltid bytas ut av Philips, ett av Philips auktoriserade serviceombud eller liknande behöriga personer för att undvika olyckor.
- Den här produkten kan användas av barn från 8 års ålder, personer med olika funktionshinder samt av personer som inte har kunskap om produkten såvida det sker under tillsyn eller om de har informerats om hur produkten används på ett säkert sätt och de eventuella medförda riskerna. Barn ska inte leka med produkten. Rengöring och underhåll bör inte göras av barn under 8 år om de inte är under tillsyn av vuxen.
- Se till att apparaten och dess sladd är utom räckhåll för barn under 8 år.
- Undvik brandrisk genom att ta bort smulor från smulbrickan regelbundet (se kapitlet "Rengöring" i användarhandboken (Bild 4)).
- Använd inte apparaten under eller nära gardiner eller andra lättantändliga material eller under väggskåp, eftersom de kan börja brinna.
- Kontrollera att den nätspänning som anges på apparatens undersida motsvarar den lokala nätspänningen innan du kopplar in den.
- Lämna inte apparaten obevakad när den används.
- Dra omedelbart ut kontakten om brand uppstår, eller om det luktar rök.
- Den här apparaten är endast avsedd för rostning av bröd. Lägg inte några andra livsmedel i apparaten.
- Apparaten är inte avsedd att drivas med hjälp av en extern timer eller ett separat fjärrkontrollssystem.
- Linda inte nätsladden runt brödrosten efter användning eller under förvaring eftersom det kan skada sladden.
- Lägg inte dammskyddet eller något annat föremål ovanpå brödrosten när den är påslagen eller när den fortfarande är varm, eftersom det kan orsaka skada eller brand.

Varning
- Brödrosten är endast avsedd för hushållsbruk och får bara användas inomhus. Den är inte avsedd för kommersiell eller industriell användning.
- Apparaten får endast anslutas till ett jordat vägguttag.
- Se till att sladden inte hänger över kanten på bordet eller arbetsbänken där apparaten står.
- Dra alltid ut nätsladden efter användning.
- Uppvärmningsstället är endast avsett för uppvärmning av småbröd eller croissanter. Lägg inga andra livsmedel på uppvärmningsstället, eftersom fara då kan uppstå.
- Håll inte rosten upp och ned och skaka den inte för att få ut brödsmulor.

Elektromagnetiska fält (EMF)

Den här apparaten från Philips uppfyller alla standarder för elektromagnetiska fält (EMF). Om apparaten hanteras på rätt sätt och enligt instruktionerna i den här användarhandboken är den säker att använda enligt de vetenskapliga belägg som finns i dagsläget.

Återvinning

Den här symbolen betyder att produkten inte ska slängas bland hushållssoporna (2012/19/EU).
Följ de regler som gäller i ditt land för återvinning av elektriska och elektroniska produkter. Genom att kassera gamla produkter på rätt sätt kan du bidra till att förhindra negativ påverkan på miljö och hälsa.

Garanti och service

Om du behöver service, information eller hjälp med ett problem kan du gå till Philips webbplats på www.philips.com eller kontakta Philips kundtjänst i ditt land (telefonnumret finns i garantibroschyren). Om det inte finns någon kundtjänst i ditt land kan du vända dig till din lokala Philips-återförsäljare.

Före första användningen

Ställ brödrosten i ett rum med ordentlig ventilering och välj den högsta rostningsinställningen. Låt brödrosten rosta några gånger utan brödskivor. På så sätt bränns eventuellt damm bort så att inte otrevlig lukt uppstår.

Rosta, värm upp eller tina bröd (bild 2)

Obs!
- Använd inte apparaten utan smulbricka.
- Tvinga aldrig in bröd i rostningsfack. Rosta inte brödskivor som du har brett med smör. Var extra försiktig när du rostar bröd som innehåller socker, russin eller fruktbitar, på grund av risken för överhettning. Använd inte böjda, skadade eller trasiga brödskivor i brödrosten eftersom de kan fastna i facket eller i rostkammaren.

Om du vill rosta bröd följer du stegen 1, 2, 3.
- Välj en låg inställning (1–2) för lätt rostat bröd.
- Välj en hög inställning (6–8) för hårdare rostat bröd.

Värm upp bröd genom att trycka på inställningsknappen för uppvärmning (♨).
Tina bröd genom att trycka på inställningsknappen för upptining (❄).

Obs!
- Du kan stoppa rostningen och få brödet att hoppa upp när som helst genom att trycka på stoppknappen (**STOP**) på brödrosten.
- Återuppvärmningsfunktionen har en förinställd längd. Rostningstiden ändras inte när du flyttar rostningsreglaget till en annan inställning.

Tips:
- Du kan använda olika rostningsinställningar när du rostar olika typer av bröd:
  - Om brödet är torrt, tunt eller gammalt ska du välja en lägre inställning. Den här typen av bröd innehåller mindre fukt och blir snabbare brunt än fuktigt, tjockt eller färskt bröd.
  - För bröd som innehåller frukt, t.ex. russinbröd ska du välja en lägre inställning.
  - För bröd som innehåller högre sockerhalt ska du välja en lägre inställning.
  - För bröd med högre struktur som rågbröd eller fullkornsbröd ska du välja en högre inställning.
- När du rostar en brödskiva kan rostningen av brödet variera något från den ena till den andra sidan.
- För bröd med t.ex. fruktbitar eller frön som håller på att lossna, till exempel russinbröd och fullkornsbröd, ska du ta bort det lösa innan du lägger brödskivorna i facket. Då undviker du eventuella brand eller rök till följd av att lösa fruktbitar eller frön hamnar i brödrostens kammare.

Uppvärmning av bullar (bild 3)

Följ stegen nedan om du vill värma bullar

1. **Tryck ned spaken till uppvärmningsstället för att fälla ut det.**
2. **Vrid rostningsreglaget till uppvärmningsinställningen för bullar (🍞).**

Obs!
- Placera inte bröd på uppvärmningsstället eftersom det kan skada brödrosten.
- Lägg aldrig småbröd för uppvärmning direkt ovanpå brödrosten. Undvik att brödrosten skadas genom att alltid använda uppvärmningsstället.

Rengöring (bild 4)

Varning!
- Använd aldrig skursvampar, slipande rengöringsmedel eller starka vätskor när du rengör apparaten.
- Knacka lätt på brödrostens hölje för att få bort alla brödsmulor i brödrostens kammare.
- Låt brödrosten svalna i 30 minuter efter användning innan du rengör den.

Български

Важно

Преди да използвате уреда, прочетете внимателно тази брошура с важна информация и я запазете за справка в бъдеще.

Опасност
- Никога не потапяйте уреда във вода.
- Не слагайте в тостера продукти с прекалено големи размери или опаковани в метално фолио, тъй като това може да причини пожар или електрически удар.

Предупреждение
- С оглед предотвратяване на опасност, при повреда в захранващия кабел той трябва да бъде сменен от Philips, оторизиран от Philips сервиз или квалифициран техник.
- Този уред може да се използва от деца на възраст над 8 години и от лица с намалени физически възприятия, умствени недостатъци или без опит и познания, ако са инструктирани за безопасна употреба с уреда или са под наблюдение с цел гарантиране на безопасна употреба и ако са им разяснени евентуалните опасности. Не позволявайте на деца да си играят с уреда. Почистване и поддръжка на уреда може да се извършва от деца на възраст над 8 години и под родителски надзор.
- Пазете уреда и захранващия кабел далече от достъп на деца под 8 години.
- За да избегнете опасност от пожар, почиствайте редовно трохите от тавичката за трохи (вижте глава "Почистване (фиг. 4)" в ръководството за потребителя).
- Не използвайте уреда под или до пердета или други запалими материали или под стенни шкафчета, тъй като това може да доведе до пожар.
- Преди да включите уреда в контакта, проверете дали напрежението, посочено на дъното на уреда, отговаря на това на местната електрическа мрежа.
- Не оставяйте уреда да работи без надзор.
- Незабавно изключете тостера от контакта, ако забележите огън или дим.
- Този уред е предназначен само за препичане на хляб. Не слагайте в него никакви други продукти.
- Уредът не е предназначен за използване с външен таймер или отделна система за дистанционно управление.
- Не навивайте захранващия кабел около тостера след употреба или по време на съхранение, тъй като това може да повреди кабела.
- Не слагайте капака против прах или какъвто и да е друг предмет върху тостера, докато е включен или е още горещ, тъй като това може да доведе до повреда или пожар.

Внимание
- Тостерът е предвиден само за битови цели и може да се използва само в закрити помещения. Той не е предназначен за промишлени и търговски цели.
- Включвайте уреда само в заземен електрически контакт.
- Не оставяйте захранващия кабел да виси през ръба на масата или работната повърхност, върху която е поставен уредът.
- След употреба винаги изключвайте уреда от контакта.
- Стойката за затопляне е предназначена само за затопляне на кифлички или кроасани. Не слагайте никакви други продукти върху стойката за затопляне, тъй като това може да създаде опасна ситуация.
- Не дръжте уреда обърнат наопаки и не го тръскайте, за да извадите трохите.

Електромагнитни полета (EMF)

Този уред на Philips е в съответствие с всички стандарти по отношение на електромагнитни полета (EMF). Ако се употребява правилно и съгласно указанията в това ръководство за потребителя, уредът е безопасен за използване според наличните досега научни факти.

Рециклиране

Този символ означава, че продуктът не може да се изхвърля заедно с обикновените битови отпадъци (2012/19/EC).
Следвайте правилата на държавата си относно разделното събиране на електрическите и електронните уреди. Правилното изхвърляне помага за предотвратяването на потенциални негативни последици за околната среда и човешкото здраве.

Гаранция и сервизно обслужване

Ако се нуждаете от сервизно обслужване или информация или имате проблем, посетете уеб сайта на Philips на адрес www.philips.com или се обърнете към Центъра за обслужване на потребители на Philips във вашата страна (телефонния му номер ще намерите в международната гаранционна карта). Ако във вашата страна няма център за обслужване на потребители, обърнете се към местния търговец на уреди на Philips.

Преди първата употреба

Сложете тостера в добре проветрявано помещение и изберете най-високата настройка за препичане. Оставете тостера да извърши няколко цикъла на препичане, без да има хляб в него. Така ще изгори всичкият прах и ще се предотвратят неприятни миризми.

Препичане, претопляне или размразяване на хляб (фиг. 2)

Забележка:
- Не използвайте уреда без тавичката за трохи.
- Никога не натискайте хляб в отворите за препичане. Никога не препичайте филии хляб, които са били намазани с масло. Бъдете внимателни, когато препичате хляб, който съдържа захар, консерванти, стафиди или парченца плод, поради риск от прегряване. Не използвайте прегънати, накъсани или начупени филии хляб в тостера си, тъй като те могат да заседнат в отвора или в камерата за препичане.

За препичане на хляб следвайте стъпки 1, 2, 3.
- Изберете ниска настройка (1-2) за леко препечен хляб.
- Изберете висока настройка (6 – 8) за силно препечен хляб.

За претопляне на хляб натиснете бутона за настройка на претопляне (♨).
За размразяване на хляб натиснете бутона за настройка на размразяване (❄).

Забележка:
- Можете да спрете процеса на препичане и да извадите хляба по всяко време, като натиснете бутона за спиране (**STOP**) на тостера.
- Претоплянето е с предварително зададено времетраене. Времето на препичане не се променя, когато завъртите регулатора за препичане на друга настройка.

Съвет:
- Можете да използвате различни настройки за степен на изпичане, когато препичате различни видове хляб:
  - За сух, тънък или стар хляб изберете по-ниска настройка. В този вид хляб има по-малко влага и той ще се препече по-бързо в сравнение с влажния, дебелия или пресния хляб.
  - За плодов хляб като хляб със стафиди изберете по-ниска настройка.
  - За хляб с по-високо съдържание на захар изберете по-ниска настройка.
  - За хляб с по-плътна текстура като ръжен или пълнозърнест хляб изберете по-висока настройка.
- Когато препичате една филия хляб, изпичането може да бъде малко по-различно от двете страни.
- За хляб, в който има свободни парченца храна, например хляб със стафиди и пълнозърнест хляб, отстранете парченцата, преди да поставите филиите хляб в отвора. Така може да избегнете евентуални пламъци/дим, произтичащи от падането/залепването на свободните парченца храна в камерата на тостера.

Затопляне на хлебчета (фиг. 3)

За да затоплите хлебчета, следвайте стъпките по-долу:

1. **Натиснете надолу лоста на стойката за затопляне, за да я разгънете.**
2. **Завъртете регулатора за препичане на настройката за затопляне на хлебчетата (🍞).**

Забележка:
- Не поставяйте хляб върху стойка за затопляне на хлебчета, за да избегнете повреда на тостера.
- Никога не слагайте хлебчетата да се топлят директно върху тостера. Винаги използвайте стойката за затопляне, за да избегнете повреда на тостера.

Почистване (фиг. 4)

Предупреждение:
- Никога не почиствайте уреда с абразивни гъби, абразивни почистващи препарати или агресивни течности.
- Почукайте леко корпуса на тостера, за да отстраните трохите хляб в камерата на тостера.
- Оставете тостера да се охлади за 30 минути след употреба преди почистване на тостера.

Čeština

Důležité informace

Před použitím přístroje si pečlivě přečtěte tento leták s důležitými informacemi a uschovejte jej pro budoucí použití.

Nebezpečí

- Nikdy neponořujte přístroj do vody.
- Do topinkovače nevkládejte nadměrně velké potraviny ani potraviny zabalené v kovové fólii. Mohlo by dojít k požáru nebo úrazu elektrickým proudem.

Varování

- Pokud by byl poškozen napájecí kabel, musí jeho výměnu provést společnost Philips, autorizovaný servis společnosti Philips nebo obdobně kvalifikovaní pracovníci, aby se předešlo možnému nebezpečí.
- Děti od 8 let věku a osoby s omezenými fyzickými, smyslovými nebo duševními schopnostmi nebo nedostatkem zkušeností a znalostí mohou tento přístroj používat v případě, že jsou pod dohledem nebo byly poučeny o bezpečném používání přístroje a chápou rizika, která mohou hrozit. Děti si s přístrojem nesmí hrát. Čištění a údržbu by neměly provádět děti, které jsou mladší než 8 let a jsou bez dozoru.
- Přístroj a jeho kabel udržujte mimo dosah dětí mladších 8 let.
- Abyste vyloučili riziko požáru, opakovaně vyprazdňujte drobky z tácku na drobky (viz uživatelská příručka, kapitola „Čištění (obr. 4)").
- Nepoužívejte přístroj v blízkosti záclon či jiných hořlavých materiálů nebo pod nástěnnými skříňkami. Mohlo by dojít k požáru.
- Před zapojením přístroje zkontrolujte, zda napětí uvedené na spodní části přístroje odpovídá napětí místní rozvodné sítě.
- Přístroj nenechávejte v provozu bez dozoru.
- Pokud si všimnete kouře nebo plamenů, ihned přístroj vypněte.
- Tento přístroj je určen výhradně pro opékání pečiva. Nevkládejte do přístroje žádné jiné ingredience.
- Přístroj není určen k tomu, aby byl ovládán pomocí externího časovače nebo samostatného dálkového ovladače.
- Po použití nebo během skladování nenavíjejte napájecí kabel kolem topinkovače. Může dojít k poškození kabelu.
- Kryt proti prachu ani jakýkoli jiný předmět nenasazujte na topinkovač, pokud je zapnutý nebo je stále horký. Mohlo by to vést k jeho poškození nebo způsobit požár.

Upozornění

- Topinkovač je určen výhradně pro použití v domácnosti a nesmí se používat venku. Přístroj není určen pro komerční nebo průmyslové využití.
- Přístroj připojujte výhradně do řádně uzemněných zásuvek.
- Napájecí kabel nenechávejte viset přes hranu stolu nebo pracovní desky, na které je přístroj postaven.
- Po použití přístroj vždy odpojte ze sítě.
- Ohřívací stojan je určen výhradně pro ohřev rohlíků nebo croissantů. Na rozpékací držák nepokládejte žádné jiné ingredience. Mohlo by dojít k nebezpečné situaci.
- Neobracejte přístroj vzhůru nohama a nevysypávejte drobky tímto způsobem.

Elektromagnetická pole (EMP)

Tento přístroj společnosti Philips odpovídá všem normám týkajícím se elektromagnetických polí (EMP). Pokud je správně používán v souladu s pokyny uvedenými v této uživatelské příručce, je jeho použití podle dosud dostupných vědeckých poznatků bezpečné.

Recyklace

Tento symbol znamená, že výrobek nelze likvidovat s běžným komunálním odpadem (2012/19/EU).
Řiďte se pravidly vaší země pro sběr elektrických a elektronických výrobků. Správnou likvidací pomůžete předejít negativním dopadům na životní prostředí a lidské zdraví.

Záruka a servis

Pokud byste měli jakýkoli problém nebo pokud potřebujete servis či nějakou informaci, navštivte web společnosti Philips www.philips.com nebo kontaktujte středisko péče o zákazníky společnosti Philips ve vaší zemi (telefonní číslo můžete nalézt v záručním listu s celosvětovou platností). Pokud se ve vaší zemi středisko péče o zákazníky společnosti Philips nenachází, obraťte se na místního prodejce výrobků Philips.

Před prvním použitím

Umístěte topinkovač do dobře větrané místnosti a nastavte nejvyšší stupeň opečení. Doporučujeme provést několik cyklů opékání bez vloženého pečiva. Takto spálíte veškerý prach a předejdete nepříjemnému zápachu.

Opékání, ohřev a rozmrazení pečiva (obr. 2)

Poznámka:

- Přístroj nepoužívejte bez zásuvky na drobky.
- Do otvorů topinkovače nikdy chléb netlačte. Nikdy neopékejte plátky chleba potřené máslem. Při opékání chleba, který obsahuje cukr, zavařené ovoce, rozinky nebo kousky ovoce, buďte zvláště opatrní. Do topinkovače nevkládejte ohnuté, poškozené nebo rozlomené plátky chleba, protože by se mohly v otvoru vzpříčit nebo uvíznout v opékací komoře.

Při opékání pečiva postupujte podle kroků 1, 2, 3.

- Vyberte nízké nastavení (1–2) pro světle opečené pečivo.
- Vyberte vysoké nastavení (6–8) pro tmavě opečené pečivo.

K ohřevu chleba stiskněte tlačítko nastavení ohřevu ( ).
K rozmrazení chleba stiskněte tlačítko nastavení rozmrazení ( ).

Poznámka:

- Proces opékání můžete kdykoli zastavit a nechat pečivo vysunout stisknutím tlačítka zastavení (**STOP**) na topinkovači.
- Funkce ohřevu má předem nastavený časový interval. Při změně nastavení ovladače opečení se nemění doba opékání.

Tip:

- Při opékání různých typů pečiva můžete použít různá nastavení propečení:
  - Pro suchý, tenký nebo starý chleba použijte nižší nastavení. Tento typ chleba obsahuje méně vlhkosti a opeče se rychleji než vlhký, tlustý nebo čerstvý chléb.
  - Pro chléb s ovocem, jako například chléb s rozinkami, zvolte nižší nastavení.
  - Pro chléb s vyšším obsahem cukru zvolte nižší nastavení.
  - Pro hutnější chléb, jako například žitný nebo celozrnný chléb, zvolte vyšší nastavení.
- Když opékáte jeden plátek chleba, opečení stran topinky se může mírně lišit.
- U chleba, ve kterém jsou uvolněné kousky surovin, například chléb s rozinkami nebo celozrnný chléb, tyto uvolněné kousky před vložením do otvoru odstraňte. Zabráníte tím možnému vznícení uvolněných kousků chleba v opékací komoře.

Ohřev housek (obr. 3)

Chcete-li rozpéct housky, postupujte podle níže uvedených kroků:

1. **Stisknutím páčky ohřívacího stojanu směrem dolů rozložte stojan.**
2. **Otočte regulátor propečení na ohřev housek ( ).**

Poznámka:

- Na rozpékací držák nepokládejte chléb, protože by mohlo dojít k poškození topinkovače.
- Nikdy nepokládejte housky určené pro ohřev přímo na topinkovač. Vždy používejte ohřívací stojan. Předejdete tak poškození topinkovače.

Čištění (obr. 4)

Upozornění:

- Nikdy nepoužívejte na čištění přístroje drátěnku, abrazivní nebo agresivní čisticí prostředky.
- Lehkým klepnutím na kryt topinkovače uvolníte kousky chleba z opékací komory.
- Před čištěním nechte topinkovač po používání 30 minut vychladnout.

Eesti

Tähtis!

Enne seadme kasutamist lugege hoolikalt seda olulist teavet sisaldavat brošüüri ja hoidke see edaspidiseks alles.

Oht!

- Ärge kunagi kastke seadet vette.
- Röstrisse ei tohi panna ülemõõdulisi ega fooliumisse pakendatud toiduaineid, see võib põhjustada tulekahju või elektrilöögi.

Hoiatus!

- Kui toitejuhe on rikutud, siis ohtlike olukordade vältimiseks tuleb lasta toitejuhe vahetada Philipsis, Philipsi volitatud hoolduskeskuses või samasugust kvalifikatsiooni omaval isikul.
- Seda seadet võivad kasutada lapsed alates 8. eluaastast ning füüsiliste puuete ja vaimuhäiretega isikud või isikud, kellel puuduvad kogemused ja teadmised, kui neid valvatakse või neile on antud juhendid seadme ohutu kasutamise kohta ja nad mõistavad sellega seotud ohte. Lapsed ei tohi seadmega mängida. Lapsed tohivad seadet puhastada ja hooldada ainult siis, kui nad on vanemad kui 8 aastat ja täiskasvanu järelevalve all.
- Hoidke seade ja selle toitekaabel alla 8-aastastele lastele kättesaamatus kohas.
- Tuleohu vältimiseks tühjendage purukandikut regulaarselt leivapurust (vt kasutusjuhendi peatükki „Puhastamine (joonis 4)").
- Ärge kasutage seadet kardinate või muude kergesti süttivate materjalide all ega läheduses ega seinakappide all, sest see võib põhjustada tulekahju.
- Kontrollige enne seadme toitevõrku ühendamist seadme all olevalt andmesildilt, kas kohaliku elektrivõrgu pinge vastab seadme nimipingele.
- Ärge jätke seadet järelevalveta tööle.
- Kui märkate suitsu või tuld, eemaldage röstri pistik otsekohe pistikupesast.
- Seade on mõeldud ainult leiva röstimiseks. Ärge sisestage seadmesse muid toiduaineid.
- See seade ei ole mõeldud välise taimeri või eraldi kaugjuhtimissüsteemi abil kasutamiseks.
- Ärge kerige toitejuhet pärast röstri kasutamist või hoiustamise ajaks ümber röstri, sest see võib juhet kahjustada.
- Kui seade on sisse lülitatud või ikka veel kuum, ärge pange röstri peale tolmukatet ega mõnda muud eset, sest see võib tekitada rikkeid või tulekahju.

Ettevaatust!

- Röster on mõeldud ainult koduseks ja siseruumis kasutamiseks. Seade pole mõeldud tööstuslikuks või kaubanduslikuks kasutuseks.
- Ühendage seade vaid maandatud seinakontakti.
- Ärge laske toitejuhtmel rippuda üle laua või tööpinna serva, millel seade seisab.
- Võtke seade alati pärast kasutamist vooluvõrgust välja.
- Soojendusrest on mõeldud ainult kuklite või sarvesaiakeste soojendamiseks. Ärge asetage soojendusrestile muid toiduaineid, sest see võib põhjustada ohtliku olukorra.
- Ärge pöörake seadet puru eemaldamiseks tagurpidi ega raputage seda.

Elektromagnetväljad (EMV)

See Philipsi seade vastab kõikidele elektromagnetilisi välju (EMF) käsitlevatele standarditele. Kui seadet käsitsetakse õigesti ja käesolevale kasutusjuhendile vastavalt, on seda tänapäeval käibelolevate teaduslike teooriate järgi ohutu kasutada.

Ringlussevõtt

See sümbol tähendab, et seda toodet ei tohi visata tavaliste olmejäätmete hulka (2012/19/EL).
Järgige elektriliste ja elektrooniliste toodete lahuskogumise kohalikke eeskirju. Õigel viisil kasutusest kõrvaldamine aitab ära hoida võimalikke kahjulikke tagajärgi keskkonnale ja inimese tervisele.

Garantii ja hooldus

Kui vajate hooldust, teavet või teil on probleem, külastage Philipsi veebilehte www.philips.com või pöörduge oma riigi Philipsi klienditeeninduskeskusesse. Telefoninumbri leiate ülemaailmselt garantiilehelt. Kui teie riigis ei ole klienditeeninduskeskust, pöörduge Philipsi toodete kohaliku müügiesindaja poole.

Enne esimest kasutamist

Viige röster korralikult õhutatud ruumi ja valige kõrgeim pruunistusaste. Laske röstril läbi teha mõned röstimistsüklid ilma leivaviiluta. See aitab põletada ära tolmu ja vältida ebameeldivaid lõhnu.

Röstige, soojendage või sulatage leiba (joonis 2)

Märkus.

- Ärge kasutage seadet ilma purukandikuta.
- Ärge suruge leiba kunagi röstimisavadesse. Ärge röstige kunagi leiba, millele on määritud võid. Ülekuumenemise ohu tõttu tuleb olla eriti hoolikas, kui röstitakse leiba, mis sisaldab suhkrut, säilitusaineid, rosinaid või puuviljatükke. Ärge asetage röstrisse paindunud, rikutud või murdunud leivaviile, kuna need võivad avasse või röstimiskambrisse kinni jääda.

Leiva röstimiseks järgige samme 1, 2, 3.

- Kergelt röstitud leiva saamiseks valige madal seadistus (1 või 2).
- Tumedalt röstitud leiva saamiseks valige kõrge seadistus (6 kuni 8).

Leiva soojendamiseks vajutage ülessoojendamise nuppu ( ).
Leiva sulatamiseks vajutage sulatamise nuppu ( ).

Märkus.

- Kui vajutate röstri stoppnuppu (**STOP**, saate röstimise igal ajal katkestada ja leiva välja võtta.
- Soojendamise funktsiooni saab eelseadistada. Röstimise aeg ei muutu, kui muudate pruunistusregulaatori asendit.

Nõuanne

- Erinevat sorti leiva röstimiseks saab kasutada erinevaid pruunistusseadistusi.
  - Kuiva, õhukese või tahke leiva puhul valige madalam seadistus. Seda sorti leib on vähem niiske ja see pruunistub kiiremini kui niiske, paks või värske leivaviil.
  - Puuviljaleiva (nt rosinaleiva) puhul valige madalam seadistus.
  - Suurema suhkrusisaldusega leiva puhul valige madalam seadistus.
  - Kõvema tekstuuriga leiva (nt rukkileib või täisteraleib) puhul valige kõrgem seadistus.
- Ühe leivaviilu röstimise korral on viilu kahe poole pruunistusaste veidi erinev.
- Lahtiseid toiduaineid sisaldava leiva puhul (nt rosinaleib ja täisteraleib) eemaldage enne leiva avadesse asetamist lahtised toiduained. Nii saab vältida lahtiste toiduainete röstimiskambrisse kukkumisest/kinnijäämisest põhjustatud võimalikku leegi/suitsu tekkimist.

Kukli soojendamine (joonis 3)

Kuklite soojendamiseks järgige allkirjeldatud samme.

1. **Vajutage soojendusresti lahtitõmbamiseks soojendusresti hoob alla.**
2. **Keerake pruunistamisregulaator ülessoojendamise asendisse ( ).**

Märkus.

- Röstri kahjustamise vältimiseks ärge asetage leiba kuklisoojendusrestile.
- Ärge asetage soojendatavaid kukleid kunagi otse röstri peale. Röstri kahjustamise vältimiseks kasutage alati soojendusresti.

Puhastamine (joonis 4)

Hoiatus.

- Ärge kasutage seadme puhastamisel kunagi küürimisnuustikuid, abrasiivseid puhastusvahendeid ega söövitavaid vedelikke.
- Röstimiskambris oleva leivapuru eemaldamiseks koputage õrnalt röstri korpusele.
- Enne röstri puhastamist laske seadmel 30 minutit jahtuda.

Hrvatski

Važno!

Prije uporabe aparata pažljivo pročitajte ovu knjižicu s informacijama i spremite je za buduće potrebe.

Opasnost

- Nikad ne uranjajte aparat u vodu.
- Prevelike komade hrane i hranu zapakiranu u metalnu foliju nemojte umetati u toster jer to može izazvati požar ili strujni udar.

Upozorenje

- Ako je kabel za napajanje oštećen, mora ga zamijeniti tvrtka Philips, ovlašteni Philips servisni centar ili neka druga kvalificirana osoba kako bi se izbjegle opasne situacije.
- Ovaj aparat mogu koristiti djeca iznad 8 godina starosti i osobe sa smanjenim fizičkim ili mentalnim sposobnostima te osobe koje nemaju dovoljno iskustva i znanja, pod uvjetom da su pod nadzorom ili da su primili upute u vezi rukovanja aparatom na siguran način te razumiju moguće opasnosti. Djeca se ne smiju igrati aparatom. Čišćenje i korisničko održavanje smiju izvršavati djeca starija od 8 godina uz nadzor odrasle osobe.
- Aparat i njegov kabel držite izvan dohvata djece mlađe od 8 godina.
- Kako bi se izbjegao rizik od požara, često uklanjajte mrvice iz ladice za mrvice (pogledajte Korisnički priručnik, poglavlje „Čišćenje (sl. 4)").
- Nemojte koristiti aparat ispod ili u blizini zavjesa ili drugih zapaljivih materijala i ispod zidnih ormarića jer to može uzrokovati požar.
- Prije priključivanja aparata provjerite odgovara li strujni napon naveden na podnožju aparata naponu lokalne električne mreže.
- Ne ostavljajte aparat da radi bez nadzora.
- Ako primijetite vatru ili dim, odmah izvucite mrežni kabel iz zidne utičnice.
- Ovaj aparat namijenjen je isključivo tostiranju kruha. U aparat nemojte stavljati drugu vrstu hrane.
- Aparat nije namijenjen uporabi u kombinaciji s vanjskim mjeračem vremena ili zasebnim sustavom za daljinsko upravljanje.
- Kabel za napajanje nemojte omotavati oko tostera nakon uporabe ili tijekom spremanja jer to može oštetiti kabel.
- Kada je toster uključen ili vruć, nemojte na njega stavljati navlaku protiv prašine niti neke druge predmete jer to može uzrokovati oštećenje ili požar.

Pažnja

- Toster je namijenjen samo kućnoj uporabi i može se koristiti samo u zatvorenim prostorima. Nije namijenjen komercijalnoj ili industrijskoj uporabi.
- Aparat priključujte samo u uzemljenu zidnu utičnicu.
- Kabel za napajanje ne smije visjeti preko ruba stola ili radne površine na kojoj stoji aparat.
- Nakon uporabe aparat iskopčajte.
- Rešetka za zagrijavanje namijenjena je samo zagrijavanju peciva ili kroasana. Nemojte stavljati nikakve druge sastojke na rešetku za zagrijavanje jer to može dovesti do opasne situacije.
- Nemojte okretati toster naopako i nemojte ga tresti kako biste uklonili mrvice.

Elektromagnetska polja (EMF)

Ovaj aparat tvrtke Philips sukladan je svim standardima koji se tiču elektromagnetskih polja (EMF). Ako aparatom rukujete ispravno i u skladu s uputama u ovom korisničkom priručniku, prema dostupnim znanstvenim dokazima aparat će biti siguran za uporabu.

Recikliranje

Ovaj simbol naznačuje da se proizvod ne smije odlagati s uobičajenim otpadom iz kućanstva (2012/19/EU).
Poštujte propise svoje države o zasebnom prikupljanju električnih i elektroničkih proizvoda. Ispravno odlaganje pridonosi sprječavanju negativnih posljedica po okoliš i ljudsko zdravlje.

Jamstvo i servis

Ako vam je potreban servis ili informacije ili imate problem, posjetite web-stranicu tvrtke Philips na www.philips.com ili se obratite centru za korisničku podršku tvrtke Philips u svojoj državi (telefonski broj nalazi se u međunarodnom jamstvenom listu). Ako u vašoj državi ne postoji centar za korisničku podršku, obratite se lokalnom prodavaču proizvoda tvrtke Philips.

Prije prvog korištenja

Toster smjestite u prostoriju s dobrom ventilacijom i odaberite najvišu postavku prepečenosti. Ostavite toster da odradi nekoliko ciklusa tostiranja bez kruha. Tako će izgorjeti prašina i spriječit će se neugodni mirisi.

Tostirajte, podgrijavajte ili odmrzavajte kruh (slika 2)

Napomena:

- Aparat nikada nemojte upotrebljavati bez ladice za mrvice.
- Kruh nikada nemojte na silu gurati u otvore za tostiranje. Nikada nemojte tostirati kriške kruha premazane maslacem. Zbog rizika od pregrijavanja budite posebno pažljivi prilikom tostiranja kruha koji sadrži šećer, konzervanse, grožđice ili komadiće voća. Nemojte upotrebljavati savijene, oštećene ili slomljene kriške kruha u tosteru jer se mogu zaglaviti u utoru ili u komori za tostiranje.

Za tostiranje kruha pratite korake 1, 2, 3.

- Odaberite nisku postavku (1 - 2) za blago tostiran kruh.
- Odaberite visoki postavku (6 - 8) za jako tostiran kruh.

Kako biste podgrijali kruh, pritisnite gumb postavke za podgrijavanje ( ).
Kako biste odmrznuli kruh, pritisnite gumb postavke za odmrzavanje ( ).

Napomena:

- Tostiranje možete zaustaviti i izvaditi kruh u bilo koje vrijeme pritiskom gumba za zaustavljanje (**STOP**) na tosteru.
- Funkcija pogrijavanja ima prethodno postavljeno trajanje. Vrijeme tostiranja ne mijenja se kada regulator prepečenosti postavite na drugu postavku.

Savjet:

- Možete upotrebljavati različite postavke za prepečenost prilikom tostiranja različitih vrsta kruha:
  - Za suhi, tanki ili stari kruh odaberite nižu postavku. Ta vrsta kruha ima manje vlage i brže će se prepeći od vlažnog, debelog ili svježeg kruha.
  - Za kruh s voćem, npr. kruh s grožđicama, odaberite nižu postavku.
  - Za kruh s većom količinom šećera odaberite nižu postavku.
  - Za kruh teže teksture, npr. raženi kruh ili integralni kruh, odaberite višu postavku.
- Kada tostirate jednu krišku kruha, razina prepečenosti može se razlikovati s jedne i druge strane.
- Kada tostirate kruh koji može imati komadiće hrane, npr. kruh s grožđicama i integralni kruh, izvadite te komadiće prije umetanja kriški kruha u utore. Time se može izbjeći potencijalni plamen/dim uzrokovan komadićima hrane koji padnu u komoru tostera ili se za nju zalijepe.

Zagrijavanje peciva (sl. 3)

Kako biste zagrijali peciva, slijedite korake u nastavku:

1. **Pritisnite ručicu rešetke za zagrijavanje prema dolje kako bi se rasklopila.**
2. **Okrenite regulator prepečenosti na postavku za zagrijavanje peciva ( ).**

Napomena:

- Kruh nemojte stavljati na rešetku za zagrijavanje peciva kako se toster ne bi oštetio.
- Peciva koja želite zagrijati nemojte stavljati izravno na toster. Obavezno rasklopite rešetku za zagrijavanje kako se toster ne bi oštetio.

Čišćenje (slika 4)

Upozorenje:

- Za čišćenje aparata nikada nemojte koristiti žice za čišćenje, abrazivna sredstva za čišćenje ili agresivne tekućine.
- Lagano lupnite kućište tostera kako bi ste oslobodili mrvice kruha u komori tostera.
- Ostavite toster da se hladi 30 minuta nakon uporabe prije nego što ga očistite.

Magyar

Fontos

A készülék első használata előtt figyelmesen olvassa el az információs füzet tartalmát, és őrizze azt meg későbbi használatra.

Veszély

- Soha ne merítse a készüléket vízbe.
- Ne tegyen be túl nagy vagy fóliába csomagolt élelmiszert, mert tüzet vagy elektromos áramütést okozhatnak.

Figyelmeztetés

- Ha a hálózati kábel meghibásodott, a kockázatok elkerülése érdekében Philips szakszervizben vagy hivatalos szakszervizben ki kell cserélni.
- A készüléket 8 éven felüli gyermekek, illetve csökkent fizikai, érzékelési vagy szellemi képességekkel rendelkező, vagy a készülék működtetésében járatlan személyek is használhatják, amennyiben ezt felügyelet mellett teszik, illetve ismerik a készülék biztonságos működtetésének módját és az azzal járó veszélyeket. Ne engedje, hogy gyermekek játsszanak a készülékkel. A tisztítást és a felhasználó által is végezhető karbantartást soha ne végezze 8 éven aluli gyermek, és 8 éven felüli gyermek is csak felügyelet mellett végezheti el ezeket.
- A készüléket és a vezetéket tartsa távol 8 éven aluli gyermekektől.
- A tűz kockázatának csökkentésére gyakran ürítse ki a felgyülemlett morzsát a morzsatálcáról (lásd a Felhasználói kézikönyv „Tisztítás (4. ábra)" című fejezetét).
- Ne működtesse a készüléket függöny vagy más gyúlékony anyag alatt vagy annak közelében, esetleg fali rekeszben, mert ez tűzveszélyes lehet.
- Mielőtt a készüléket a fali aljzathoz csatlakoztatja, ellenőrizze, hogy a készülék alján feltüntetett feszültség egyezik-e a helyi hálózati feszültséggel.
- Ne hagyja a működő készüléket felügyelet nélkül.
- Ha tüzet vagy füstöt észlel, azonnal húzza ki a csatlakozó dugót a konnektorból.
- A készülék csak kenyér pirítására szolgál. Ne helyezzen semmilyen más hozzávalót a készülékbe.
- A készüléket ne használja külső időzítővel illetve külön távvezérlőrendszerrel.
- Ne tekerje a tápkábelt a kenyérpirító köré használat után vagy tárolás alatt, mert ez károsíthatja a kábelt.
- Ne tegye a porvédő fedelet vagy egyéb tárgyat a pirító tetejére, ha a készüléket bekapcsolta vagy ha az még forró, mert ez kárt vagy tüzet okozhat.

Vigyázat!

- A kenyérpirító háztartási használatra készült, és csak beltéren használható. Kereskedelmi célokra és kültéren nem használható.
- Kizárólag földelt fali konnektorhoz csatlakoztassa a készüléket.
- Ügyeljen arra, hogy a hálózati kábel ne lógjon le az asztalról vagy a munkalapról, amelyiken a készülék áll.
- Használat után mindig húzza ki dugót az aljzatból.
- A melegítőrács csak zsemle és kifli melegítésére szolgál. Ne helyezzen semmilyen más hozzávalót a melegítőrácsra, mert veszélyes lehet.
- Ne tartsa a készüléket fejjel lefelé, és ne rázza a morzsa eltávolításához.

Elektromágneses mezők (EMF)

Jelen Philips készülék megfelel az elektromágneses mezőkre (EMF) vonatkozó szabványoknak. Amennyiben a használati útmutatóban foglaltaknak megfelelően üzemeltetik, a tudomány mai állása szerint a készülék biztonságos.

Újrahasznosítás

Ez a szimbólum azt jelenti, hogy a termék nem kezelhető normál háztartási hulladékként (2012/19/EU).
Kövesse az országában érvényes, az elektromos és elektronikus készülékek hulladékkezelésére vonatkozó jogszabályokat. A megfelelő hulladékkezelés segítséget nyújt a környezettel és az emberi egészséggel kapcsolatos negatív következmények megelőzésében.

Jótállás és szerviz

Ha információra van szüksége, javíttatást szeretne igényelni vagy valamilyen probléma merül fel, látogasson el a Philips honlapjára (www.philips.com), vagy forduljon az adott ország Philips vevőszolgálatához (a telefonszámot megtalálja a világszerte érvényes garancialevélen). Ha országában nem működik ilyen vevőszolgálat, forduljon a Philips helyi szaküzletéhez.

Teendők az első használat előtt

A kenyérpirítót megfelelően szellőző helyiségben helyezze el, majd válassza a legmagasabb pirítási fokozatot. Végezzen néhány pirítási ciklust a készülékkel, anélkül, hogy kenyérszeleteket helyezne bele. Ez kiégeti a lerakódott port és megelőzi a kellemetlen szagok kialakulását.

Kenyér pirítása, újramelegítése vagy kiolvasztása (2. ábra)

Megjegyzés:

- Ne üzemeltesse a készüléket a morzsatálca nélkül.
- Soha ne erőltesse bele a kenyeret a pirítónyílásokba. Soha ne pirítson vajjal megkent kenyérszeletet. Különösen ügyeljen a cukrot, tartósítószert, mazsolát vagy gyümölcsdarabokat tartalmazó kenyerek pirításánál, mivel a túlmelegedés veszélye áll fenn. Ne tegyen a pirítóba hajlott, sérült vagy tört kenyérszeletet, mert az beakadhat a nyílásba vagy beszorulhat a pirítókamrába.

Kenyér pirításához kövesse az 1., 2., 3. lépést.

- Válasszon alacsony fokozatot (1-2) a halványabb színű pirítósokhoz.
- Válasszon magasabb fokozatot (6-8) a sötétebb színű pirítósokhoz.

A kenyér újramelegítéséhez nyomja meg az újramelegítés-beállítás gombot ( ).
A kenyér kiolvasztásához nyomja meg a kiolvasztásbeállítás gombot ( ).

Megjegyzés:

- A kenyérpirítón lévő leállítógombbal (**STOP**) bármikor leállíthatja a pirítási folyamatot, és kiveheti a kenyeret.
- Az újramelegítés funkció előre beállított időtartamig működik. A pirítási idő nem változik attól, hogy a pirítási beállítási csúszkát egy másik beállításra váltja.

Tipp:

- A különböző típusú kenyerek pirításához különféle pirítási beállításokat használhat:
  - Száraz, vékony vagy nem friss kenyér esetén válasszon alacsonyabb fokozatot. Ez a fajta kenyér kevesebb nedvességet tartalmaz, és gyorsabban megpirul, mint a nagyobb nedvességtartalmú, vastag vagy friss kenyér.
  - Gyümölcskenyér, például mazsolás kenyér esetén válasszon alacsonyabb fokozatot.
  - Nagyobb cukortartalmú kenyér esetén válasszon alacsonyabb fokozatot.
  - Sűrűbb kenyér, például rozskenyér vagy teljes kiőrlésű kenyér esetén válasszon magasabb fokozatot.
- A kenyérszelet megpirításánál a két oldal egymástól kissé eltérően pirulhat meg.
- Foszlósabb kenyér, például mazsolás kenyér vagy teljes kiőrlésű kenyér esetén távolítsa el a lefoszló részeket, mielőtt beteszi a kenyérszeletet a nyílásba. Így elkerülhető a pirítókamrába esett vagy beragadt kenyérdarabkák által okozott esetleges láng/füst.

Zsemlemelegítés (3. ábra)

Zsemlemelegítéshez kövesse az alábbi lépéseket:

1. **A melegítőrács kinyitásához nyomja le a kart.**
2. **Fordítsa a pirításszabályzó gombot a zsemlemelegítés funkcióhoz).**

Megjegyzés:

- A pirító károsodásának elkerülése érdekében ne helyezzen kenyeret a zsemlemelegítő rácsra.
- Soha ne helyezze a melegíteni kívánt zsemléket közvetlenül a kenyérpirító tetejére. Mindig használja a melegítőrácsot a készülék károsodásának elkerülésére.

Tisztítás (4. ábra)

Figyelmeztetés:

- Soha ne használjon dörzsszivacsot, súrolószert vagy maró hatású tisztítófolyadékot a készülék tisztítására.
- A pirítókamrában lévő morzsák eltávolításához finoman ütögesse meg a készülékházat.
- Használat után hagyja 30 percig hűlni a kenyérpirítót, mielőtt tisztítaná.

Қазақ

Маңызды ақпарат

Құрылғыны қолданбастан бұрын осы маңызды ақпарат парақшасын мұқият оқып шығып, оны келешекте қарау үшін сақтап қойыңыз.

Қауіпті жағдайлар

- Құралды еш уақытта суға батырмаңыз.
- Кесек азық-түліктерді және темір фольгадан жасалған пакеттерді тостерге салмаңыз, себебі бұл өрт шығуына немесе электр тогы соғуына себеп болуы мүмкін.

Ескерту

- Егер қуат сымы зақымдалған болса, қауіп-қатердің алдын алу үшін, оны тек Philips компаниясына, Philips рұқсат берген қызмет көрсету орталығына немесе соған ұқсас біліктілігі бар мамандарға алмастыртыңыз.
- Бұл құрылғыны 8 және одан жоғары жастағы балалар мен физикалық, сезу немесе ойлау қабілеттері шектеулі не болмаса тәжірибесі және білімі аз адамдар қадағалаумен немесе құрылғыны қауіпсіз пайдалануға қатысты нұсқаулар алған және байланысты қауіптерді түсінген жағдайда пайдалана алады. Балалар құралмен ойнамауы керек. 8 жасқа толмаған балалар ересектің қадағалауынсыз тазалау және техникалық қызмет көрсету жұмыстарын жүргізбеуі тиіс.
- Құрылғы мен оның сымын 8 жасқа толмаған балалардың қолы жетпейтін жерде сақтаңыз.
- Өрт шығу қаупін болдырмау үшін қиқым науасынан қиқымдарды жиі алып тұрыңыз (Пайдаланушы нұсқаулығының «Тазалау (4-сурет)» тарауын қараңыз).
- Құралды перделер мен басқа тез жанатын материалдардың жанында немесе астында, сондай-ақ қабырғаға ілулі тұрған сөрелердің астында қолдануға болмайды. Өрт шығуы мүмкін.
- Құрылғыны қосар алдында, құрылғыда көрсетілген кернеу жергілікті қуат кернеуіне сәйкес келетіндігін тексеріп алыңыз.
- Істеп тұрғанда, құралды қадағалаусыз қалдыруға болмайды.
- Егер тостерден от немесе түтін шыға бастаса, оны дереу тоқтан суырып тастаңыз.
- Бұл құрал тек нанды қызартуға арналған. Құрылғыға кез келген басқа азық-түліктерді салмаңыз.
- Құрылғы сыртқы таймермен немесе бөлек қашықтан басқару құралымен басқарылмайды.
- Пайдаланғаннан кейін немесе сақтау кезінде қуат сымын тостерге ораманыз, себебі бұл сымды зақымдауы мүмкін.
- Құрылғы қосулы немесе әлі де ыстық болып тұрғанда, оның үстіне шаңнан қорғайтын жапқышты жабуға немесе басқа заттарды қоюға болмайды, өйткені бұл зақымдануға немесе өрттің шығуына себеп болуы мүмкін.

Ескерту

- Тостер тек үйде қолдануға жасалған және оны тек үйдің ішінде ғана қолдануға болады. Құрылғы коммерциялық немесе өнеркәсіптік мақсатта қолдануға арналмаған.
- Құралды тек жерге тұйықталған қабырға розеткасына ғана қосуға болады.
- Қуат сымы үстелдің немесе құрылғы қойылған беттің шетінен салбырап тұрмау керек.
- Пайдаланып болғаннан кейін, құралды ток көзінен ажыратыңыз.
- Жылыту сөресі тек тоқаштарды немесе круассандарды жылытуға арналған. Жылыту сөресіне қандай да бір басқа азық-түліктерді салмаңыз, себебі бұл қауіпті жағдайға әкелуі мүмкін.
- Құралды төңкермеңіз және сілкіп қоқымдарды түсірмеңіз.

Электромагниттік өрістер (ЭМӨ)

Бұл Philips Avent құралы электромагниттік өрістерге (ЭМӨ) қатысты барлық стандарттарға сәйкес келеді. Нұсқаулықта көрсетілгендей және ұқыпты қолданылған жағдайда, құралды пайдалану қазіргі ғылыми дәлелдер негізінде қауіпсіз болып табылады.

Өңдеу

Бұл таңба осы өнімді қалыпты тұрмыстық қалдықпен тастауға болмайтынын білдіреді (2012/19/EU).
Электр және электрондық өнімдердің қалдықтарын бөлек жинау жөніндегі еліңіздің ережелерін сақтаңыз. Қоқысқа дұрыс тастау қоршаған ортаға және адам денсаулығына тиетін зиянды әсердің алдын алуға көмектеседі.

Кепілдік және қызмет көрсету

Егер сізге қызмет немесе ақпарат қажет болса немесе шешілмеген бір мәселе болса, www.philips.com мекенжайындағы Philips веб-сайтына кіріңіз немесе еліңіздегі Philips Тұтынушыларды қолдау орталығына хабарласыңыз (телефон нөмірін дүниежүзілік кепілдік кітапшасынан таба аласыз). Егер еліңізде тұтынушыларға қолдау көрсету орталығы болмаса, онда жергілікті Philips компаниясының дилеріне барыңыз.

Алғашқы рет қолданар алдында

Тостерді жақсы желдетілетін бөлмеге қойып, ең жоғары қызарту бағдарламасын таңдаңыз. Ішіне нан салмастан бірнеше қызарту процедурасын орындаңыз. Бұл қандай да бір шаңды күйдіріп, жағымсыз иістердің алдын алады.

Нанды қызарту, қайта қыздыру немесе жібіту (2-сурет)

Ескертпе.

- Құрылғыны қоқым науасынсыз пайдаланбаңыз.
- Нанды қызарту тесіктеріне салу кезінде күш салмаңыз. Нан тілімдерін маймен қуырмаңыз. Қызып кету қаупі төнуі мүмкін болғандықтан, қантты, қосындылары, мейізді немесе жеміс кесектерін қамтитын нанды абайлап қуырыңыз. Бүгілген, бүлінген немесе сынған нан тілімдерін тостерге салмаңыз, себебі олар тостердің тесігінде немесе камерасында тұрып қалуы мүмкін.

Нанды қызарту үшін 1, 2, 3 қадамдарды орындаңыз.

- Нанды сәл қызарту үшін төменгі параметр (1-2) таңдаңыз.
- Нанды қатты қызарту үшін, жоғары параметрді (6-8) таңдаңыз.

Нанды қайта жылыту үшін, қайта жылыту параметрі ( ).
Нанды еріту үшін еріту параметрі ( ).

Ескертпе:

- Тостердегі тоқтату түймесін (**STOP**) басу арқылы кез келген уақытта қызарту процесін тоқтатып, нанды шығарып алуға болады.
- Қайта қыздыру функциясының ұзақтығы алдын ала орнатылған. Қызартуды басқару тетігін басқа параметрге қосқанда қызарту уақыты өзгермейді.

Кеңес.

- Алуан түрлі нанды қуырған кезде, әртүрлі қызарту теңшелімдерін қолдануға болады:
  - Құрғақ, жұқа немесе ескірген нанды қуырған кезде, ең аз теңшелімді таңдаңыз. Осы түрдегі нанның құрамында ылғал мөлшері аз болғандықтан, ол ылғалды, жуан немесе жаңа піскен нанға қарағанда тезірек қызарады.
  - Мейіз қосылған нан сияқты жеміс кесектері қосылған нанды қуырған кезде, ең аз теңшелімді таңдаңыз.
  - Қант көп қосылған нанды қуырған кезде, ең аз теңшелімді таңдаңыз.
  - Аса ауыр текстураға ие нанды, мысалы, қарабидайдан немесе тұтас дәннен жасалған нанды қуырған кезде, жоғары теңшелімді таңдаңыз.
- Бір нан тілімін қуырған кезде, оның бір жағының қызаруы екінші жағының қызаруынан ерекшеленуі мүмкін.
- Өнімдері бекітілмеген нанды, мысалы мейіз қосылған нанды немесе тұтас дәннен жасалған нанды қуыру кезінде, нан тілімін тесікке салудың алдында бекітілмеген өнімдерді алып тастаңыз. Осылайша, тостер камерасында бекітілмеген өнімдердің құлауынан/жабысуынан алаудың/оттың шығуынан сақтанатын боласыз.

Тоқашты жылыту (3-сурет)

Тоқашты жылыту үшін төмендегі қадамдарды орындаңыз:

1. **Жылытатын сөрені ашу үшін, жылытатын сөре тұтқасын төмен басыңыз.**
2. **Қызартуды басқару тетігін тоқашты жылыту параметріне ( ).**

Ескертпе:

- Тостер бүлінбеуі үшін, нанды тоқаш жылыту сөресіне қоймаңыз.
- Жылытылатын тоқаштарды еш уақытта тікелей тостердің үстіне қоюшы болмаңыз. Тостер зақымданбау үшін, әрдайым жылыту сөресін қолданыңыз.

Тазалау (4-сурет)

Абайлаңыз!

- Құрылғыны тазалау үшін еш уақытта қырғыштарды, абразивті тазалау құралдарын немесе агрессивті сұйықтықтарды қолданбаңыз.
- Тостер камерасындағы нан үгінділерін қағып түсіру үшін тостердің корпусын аздап қағыңыз.
- Тостерді тазартудың алдында, оны суыту үшін 30 минутқа қалдырыңыз.

Lietuvių

Svarbu

Prieš pradėdami naudotis prietaisu atidžiai perskaitykite šį lankstinuką ir saugokite jį, nes jo gali prireikti ateityje.

Pavojus

- Niekada nemerkite prietaiso į vandenį.
- Į skrudintuvą draudžiama dėti per didelius maisto produktus ir metalo folijos pakuotes, nes tai gali sukelti gaisrą ar elektros smūgį.

Įspėjimas

- Jei pažeistas maitinimo laidas, norint išvengti pavojaus, jį turi pakeisti „Philips" darbuotojai, „Philips" įgaliotas techninės priežiūros centras arba kiti panašios kvalifikacijos specialistai.
- Šį prietaisą gali naudoti 8 metų ir vyresni vaikai bei asmenys, kurių fiziniai, jutimo ir protiniai gebėjimai yra silpnesni, arba neturintieji patirties ir žinių su sąlyga, kad jie bus išmokyti saugiai naudoti prietaisu ir prižiūrimi siekiant užtikrinti, jog jie saugiai naudotų prietaisą, ir supažindinti su susijusiais pavojais. Vaikai negali žaisti su šiuo prietaisu. Vaikai neturėtų valyti ir taisyti prietaiso, nebent jie būtų vyresni nei 8 metų ir prižiūrimi.
- Laikykite prietaisą ir jo laidą jaunesniems nei 8 metų vaikams nepasiekiamoje vietoje.
- Norėdami išvengti gaisro pavojaus, dažnai šalinkite trupinius iš trupinių padėklo (žr. naudotojo vadovo skyrių „Valymas (4 pav.)").
- Prietaiso nenaudokite arti užuolaidų arba kitų degių medžiagų arba po spintelėmis, nes tai gali sukelti gaisrą.
- Prieš jungdami prietaisą prie maitinimo tinklo patikrinkite, ar prietaiso apačioje nurodyta įtampa atitinka vietinę elektros įtampą.
- Nepalikite prietaiso veikti be priežiūros.
- Pastebėję ugnį ar dūmus, nedelsdami išjunkite prietaisą.
- Šis prietaisas skirtas tik duonai skrudinti. Į prietaisą nedėkite jokių kitų produktų.
- Prietaiso negalima naudoti su išoriniu laikmačiu ar atskira nuotolinio valdymo sistema.
- Panaudoję skrudintuvą arba padėdami jį ilgesniam laikui, nevyniokite aplink jį maitinimo laido, nes galite pažeisti laidą.
- Ant skrudintuvo viršaus nedėkite dangčio nuo dulkių arba kokio nors kito daikto, kai jis yra įjungtas arba vis dar yra karštas, nes taip galima prietaisą pažeisti arba sukelti gaisrą.

Dėmesio

- Skrudintuvas skirtas tik buitiniam naudojimui ir gali būti naudojamas tik patalpoje. Prietaisas neskirtas naudoti komerciniais ar pramoniniais tikslais.
- Prietaisą junkite tik į įžemintą sieninį el. lizdą.
- Nepalikite maitinimo laido, kabančio nuo stalo ar pagrindo, ant kurio laikomas prietaisas, krašto.
- Baigę naudoti, būtinai išjunkite prietaisą iš maitinimo tinklo.
- Šildymo grotelės skirtos tik bandelėms ar ragaulėms šildyti. Ant šildymo grotelių nedėkite jokių kitų produktų, nes tai kelia pavojų.
- Norėdami išimti trupinius, nevartykite ir nekratykite skrudintuvo.

Elektromagnetiniai laukai (EML)

Šis „Philips" prietaisas atitinka visus elektromagnetinių laukų (EMF) standartus. Tinkamai pagal šiame naudotojo vadove pateiktus nurodymus eksploatuojamas prietaisas, remiantis dabartine moksline informacija, yra saugus naudoti.

Perdirbimas

Šis simbolis reiškia, kad šio gaminio negalima išmesti kartu su įprastomis buitinėmis atliekomis (2012/19/ES).
Laikykitės jūsų šalyje galiojančių taisyklių, kuriomis reglamentuojamas atskiras elektros ir elektronikos gaminių surinkimas. Tinkamai išmetus galima nuo neigiamų pasekmių apsaugoti aplinką ir žmonių sveikatą.

Garantija ir techninis priežiūra

Jei jums reikalinga techninė priežiūra ar informacija arba jei kilo problemų, apsilankykite „Philips" svetainėje www.philips.com arba kreipkitės į „Philips" klientų aptarnavimo centrą savo šalyje (jo telefono numerį rasite visame pasaulyje galiojančios garantijos lankstinuke). Jei jūsų šalyje nėra klientų aptarnavimo centro, kreipkitės į vietinį „Philips" platintoją.

Prieš naudodami pirmą kartą

Pastatykite skrudintuvą tinkamai vėdinamame kambaryje ir pasirinkite didžiausią skrudinimo nustatymą. Leiskite skrudintuvui atlikti kelis skrudinimo ciklus be duonos. Taip bus sudeginamos dulkės ir išvengta nemalonių kvapų.

Skrudinkite, pašildykite ar atšildykite duoną (2 pav.)

Pastaba:

- Nenaudokite prietaiso be trupinių padėklo.
- Nenaudokite jėgos dėdami duoną į angas. Neskrudinkite sviestu apteptos duonos riekių. Labai atsargiai skrudinkite duoną, kurioje yra cukraus, uogienės, razinų arba vaisių gabalėlių, nes kyla perkaitinimo rizika. Nedėkite į skrudintuvą sulenktų, sugadintų arba suplyšusių duonos riekių, nes jos gali užstrigti angose arba skrudinimo skyriuje.

Norėdami skrudinti duoną, vadovaukitės 1, 2, 3 veiksmais.

- Norėdami šiek tiek paskrudinti duoną, pasirinkite žemiausius nustatymus (1–2).
- Norėdami labiau paskrudinti duoną, pasirinkite didesnio skrudinimo lygį (6–8).

Norėdami pakartotinai pašildyti duoną, paspauskite pakartotinio pašildymo nustatymo mygtuką ( ).
Norėdami atšildyti duoną, paspauskite atšildymo nustatymo mygtuką ( ).

Pastaba:

- Sustabdyti skrudinimo procesą ir išimti duoną galite bet kuriuo metu paspaudę ant skrudintuvo esantį stabdymo mygtuką (**STOP**).
- Atšildymo funkcija turi nustatytą laiką. Skrudinimo laikas nesikeičia, kai skrudinimo reguliatorių pasukate į kitą nustatymą.

Patarimas.

- Skrudindami skirtingos rūšies duoną galite naudoti skirtingus skrudinimo lygius:
  - sausai, plonai arba senai duonai rinkitės žemesnį lygį. Tokioje duonoje yra mažiau drėgmės ir ji greičiau paruduoja, nei drėgna, stora arba šviežia duona;
  - duonai su vaisiais, pvz., duonai su razinomis, rinkitės žemesnį skrudinimo lygį;
  - duonai, kurioje daugiau cukraus, rinkitės žemesnį skrudinimo lygį;
  - sunkesnės tekstūros duonai, tokiai kaip ruginė duona arba viso grūdo duona, rinkitės aukštesnį skrudinimo lygį.
- Jei skrudinate vieną duonos riekę, viena skrebučio pusė gali šiek tiek skirtis nuo kitos pusės.
- Jei skrudinate duoną, ant kurios gali būti atsiskyrusių sudedamųjų dalių, pvz., duoną su razinomis, viso grūdo duoną, prieš dėdami duonos riekes į angas pašalinkite atsiskyrusias dalis. Taip išvengsite galimo užsidegimo / dūmų, kurie gali kilti maisto gabalėliams įkritus / užstrigus skrudinimo skyriuje.

Bandelių pašildymas (3 pav.)

Norėdami pašildyti bandeles, atlikite šiuos veiksmus:

1. **Paspauskite šildymo grotelių svirtį žemyn, kad išskleistumėte groteles.**
2. **Pasukite skrudinimo reguliavimo rankenėlę į bandelių šildymo nustatymą ( ).**

Pastaba:

- Nedėkite duonos ant bandelių šildymo grotelių, kad nesugadintumėte skrudintuvo.
- Nedėkite bandelių, kurias šildysite, tiesiai ant skrudintuvo viršaus. Visada naudokite šildymo groteles – kitaip galite sugadinti skrudintuvą.

Valymas (4 pav.)

Įspėjimas.

- Prietaisui valyti niekada nenaudokite šiurkščių kempinių, valymo priemonių arba ėsdinančių skysčių.
- Švelniai patapšnokite skrudintuvo korpusą, norėdami pašalinti skrudinimo skyriuje įstrigusius duonos trupinius.
- Panaudoję ir prieš valydami, palikite skrudintuvą 30 min. atvėsti.

Latviešu

Svarīgi

Pirms ierīces lietošanas rūpīgi izlasiet šo informatīvo bukletu un saglabājiet to, lai vajadzības gadījumā varētu ieskatīties tajā arī turpmāk.

Bīstami!

- Nekādā gadījumā neiegremdējiet ierīci ūdenī.
- Tosterā nedrīkst likt pārāk liela izmēra produktus un alumīnija folijas iesaiņojumus, jo tas var izraisīt ugunsgrēku vai elektrostrāvas triecienu.

Brīdinājums!

- Ja barošanas vads ir bojāts, lai izvairītos no bīstamām situācijām, jums jānomaina tas Philips pilnvarotā servisa centrā vai pie līdzīgi kvalificētām personām.
- Šo ierīci var izmantot bērni vecumā no 8 gadiem un personas ar ierobežotām fiziskajām, sensorajām vai garīgajām spējām vai bez pieredzes un zināšanām, ja tiek nodrošināta uzraudzība vai norādījumi par drošu ierīces lietošanu un panākta izpratne par iespējamo bīstamību. Bērni nedrīkst rotaļāties ar ierīci. Ierīces tīrīšanu un apkopi nedrīkst veikt bērni, ja vien tie nav vecāki par 8 gadiem un netiek uzraudzīti.
- Novietojiet ierīci un tās strāvas vadu vietā, kur tai nevar piekļūt par 8 gadiem jaunāki bērni.
- Lai novērstu ugunsgrēka risku, regulāri iztīriet drupačas no drupaču paplātes (skatiet lietotāja rokasgrāmatas nodaļu "Tīrīšana (4. att.)").
- Neizmantojiet ierīci pie aizkariem vai citiem uzliesmojošiem materiāliem, vai zem piekaramiem skapīšiem, jo tas var izraisīt ugunsgrēku.
- Pirms ierīces pievienošanas elektrotīklam pārbaudiet, vai uz ierīces pamatnes norādītais spriegums atbilst elektrotīkla spriegumam jūsu mājās.
- Neatstājiet ieslēgtu ierīci bez uzraudzības.
- Nekavējoties atvienojiet tosteru no elektrotīkla, ja parādās liesmas vai dūmi.
- Šī ierīce ir paredzēta tikai maizes grauzdēšanai. Nelieciet ierīcē citus produktus.
- Šī ierīce nav paredzēta darbināšanai ar ārēju taimeri vai atsevišķu tālvadības sistēmu.
- Pēc lietošanas vai novietojot tosteri glabāšanā, neaptiniet tam apkārt strāvas vadu, jo varat sabojāt vadu.
- Neuzlieciet putekļu pārvalku vai jebkādu citu priekšmetu uz tostera virsmas, kad ierīce ir ieslēgta vai kad tā vēl ir karsta, jo tas var sabojāt ierīci vai izraisīt ugunsgrēku.

Ievērībai

- Tosters paredzēts lietošanai tikai mājās, un to drīkst lietot tikai telpās. Tas nav paredzēts komerciālai vai industriālai lietošanai.
- Pievienojiet ierīci tikai iezemētai elektrotīkla sienas kontaktrozetei.
- Neļaujiet strāvas vadam karāties pāri galda vai darba virsmas malai, uz kuras stāv ierīce.
- Pēc lietošanas vienmēr atvienojiet ierīci no sienas kontaktligzdas.
- Sildīšanas statīvs ir paredzēts tikai maizīšu un radziņu uzsildīšanai. Neievietojiet sildīšanas statīvā citas sastāvdaļas, jo tādējādi varat izraisīt bīstamu situāciju.
- Neturiet ierīci apgrieztu otrādi un nekratiet to, lai iztīrītu drupatas.

Elektromagnētiskie lauki (EMF)

Šī Philips ierīce atbilst visiem standartiem saistībā ar elektromagnētiskajiem laukiem (EMF). Ja rīkojaties atbilstoši un saskaņā ar šīs rokasgrāmatas instrukcijām, ierīce ir droši izmantojama saskaņā ar mūsdienās pieejamajiem zinātniskiem datiem.

Otrreizējā pārstrāde

Šis simbols nozīmē, ka produktu nedrīkst izmest kopā ar parastiem sadzīves atkritumiem (2012/19/ES).
Ievērojiet savā valstī spēkā esošos likumus par atsevišķu elektrisko un elektronisko produktu utilizāciju. Pareiza utilizācija palīdz novērst negatīvu ietekmi uz vidi un cilvēku veselību.

Garantija un apkope

Ja ir nepieciešama apkope vai informācija, vai arī radusies problēma, lūdzu, apmeklējiet Philips tīmekļa vietni www.philips.com vai sazinieties ar Philips klientu apkalpošanas centru savā valstī (tā tālruņa numurs atrodams pasaules garantijas brošūrā). Ja jūsu valstī nav klientu apkalpošanas centra, vērsieties pie vietējā Philips preču izplatītāja.

Pirms pirmās lietošanas reizes

Novietojiet tosteru labi vēdinātā telpā un izvēlieties augstāko grauzdēšanas iestatījumu. Ļaujiet tosteram veikt vairākus pilnus grauzdēšanas ciklus bez maizes. Tiek nograuzdēti putekļi un likvidētas nepatīkamas smakas.

Grauzdējiet, uzsildiet vai atkausējiet maizi (2. att.)

Piezīme

- Nelietojiet ierīci bez drupaču paplātes.
- Nekad ar spēku nespiediet maizi grauzdēšanas atverē. Nekad negrauzdējiet šķēles, kas ir apziestas ar sviestu. Pārkaršanas riska dēļ ievērojiet īpašu piesardzību, ja grauzdējat maizi, kas satur cukuru, konservantus, rozīnes vai augļu gabaliņus. Nelietojiet tosterī saliektas, bojātas vai salauztas maizes šķēles, jo tās var iesprūst atverē vai grauzdēšanas nodalījumā.

Lai grauzdētu maizi, izpildiet 1., 2., 3. darbību.

- Izvēlieties zemu iestatījumu (1-2) gaiši apgrauzdētai maizei.
- Izvēlieties augstu iestatījumu (6–8) tumši apgrauzdētai maizei.

Lai uzsildītu maizi, nospiediet uzsildīšanas iestatījuma pogu ( ).
Lai atkausētu maizi, nospiediet atkausēšanas iestatījuma pogu ( ).

Piezīme.

- Jūs varat pārtraukt grauzdēšanu un izņemt maizi jebkurā brīdī, nospiežot apturēšanas pogu (**STOP**) uz tostera.
- Uzsildīšanas funkcijai ir iepriekš iestatīts ilgums. Grauzdēšanas laiks nemainās, ja pārslēdzat apbrūnināšanas regulatoru uz citu iestatījumu.

Padoms.

- Dažādu maizes veidu grauzdēšanai var izmantot dažādus apbrūnināšanas iestatījumus.
  - Sausai, plānai vai saziedējušai maizei izvēlieties zemāku iestatījumu. Šī veida maizes satur mazāk mitruma un apbrūnēs ātrāk nekā mitra, bieza vai svaiga maize.
  - Augļu maizei, piemēram, rozīņu maizei, izvēlieties zemāku iestatījumu.
  - Maizei ar augstāku cukura saturu izvēlieties zemāku iestatījumu.
  - Maizei ar smagāku struktūru, piemēram, rudzu maizei vai pilngraudu maizei, izvēlieties augstāku iestatījumu.
- Kad grauzdējat vienu maizes šķēli, grauzdiņa abām pusēm var būt nedaudz atšķirīgs brūnums.
- Maizei, kam ir vaļēji produkta gabaliņi, piemēram, rozīņu maizei un pilngraudu maizei, noņemiet vaļējos gabaliņus pirms šķēļu ievietošanas atverē. Tādējādi var novērst iespējamu liesmu/dūmu rašanos no vaļējiem produkta gabaliņiem, kas iebirst tostera kamerā vai pielīp pie tās.

Maizīšu sildīšana (3. att.)

Lai uzsildītu maizītes, izpildiet tālāk norādītās darbības:

1. **Piespiediet karsēšanas restīšu sviru, lai atvērtu karsēšanas restītes.**
2. **Pagrieziet grauzdēšanas vadības pogu uz maizīšu sildīšanas iestatījumu ( ).**

Piezīme.

- Nenovietojiet uz maizīšu sildīšanas restītēm maizi, lai nebojātu tosteri.
- Nekādā gadījumā nelieciet maizītes tieši uz tostera virspuses. Vienmēr izmantojiet sildīšanas statīvu, lai novērstu tostera bojājumus.

Tīrīšana (4. att.)

Brīdinājums!

- Nekad neizmantojiet skrāpjus, abrazīvus tīrīšanas līdzekļus vai agresīvus šķidrumus ierīces tīrīšanai.
- Viegli uzsitiet pa tostera korpusu, lai atdalītu maizes drupatas no tostera kameras.
- Ļaujiet tosterim pēc lietošanas atdzist 30 minūtes, tikai tad veiciet tīrīšanu.

Македонски

Важно

Пред да го користите апаратот внимателно прочитајте ја оваа брошура со важни информации и зачувајте ја за во иднина.

Опасност

- Никогаш немојте да го потопувате апаратот во вода.
- Немојте да вметнувате преголеми парчиња храна и храна спакувана во метална фолија во тостерот бидејќи тоа може да предизвика пожар или струен удар.

Предупредување

- Во случај на оштетување, кабелот за напојување мора да го замени компанијата Philips, односно сервисен центар овластен од Philips или лица со слични квалификации за да се избегне опасност.
- Овој апарат може да го користат деца постари од 8 години и лица со ограничени физички, сензорни или ментални способности или лица со недостаток на искуство и знаење, под услов да се под надзор или да добиле упатства за безбедно користење на апаратот и да ги разбираат можните опасности. Децата не смеат да си играат со апаратот. Чистење и корисничко одржување смеат да вршат деца постари од 8 години под надзор на возрасно лице.
- Апаратот и кабелот држете ги подалеку од дофат на деца помлади од 8 години.
- За да избегнете ризик од пожар, често отстранувајте ги трошките од фиоката за трошки (погледнете го поглавјето „Чистење (сл. 4)" во упатството за користење).
- Немојте да го користите апаратот под или во близина на завеси или други запаливи материјали или под ѕидни шкафчиња бидејќи тоа може да предизвика пожар.
- Пред да го приклучите апаратот, проверете дали напонот наведен на долниот дел од апаратот одговара на напонот на локалната електрична мрежа.
- Не оставајте апаратот да работи без надзор.
- Ако забележите оган или дим, веднаш извлечете го кабелот од ѕидниот штекер.
- Овој апарат е наменет исклучиво за потпечување леб. Немојте да ставате други состојки во апаратот.
- Апаратот не е наменет за употреба со надворешен тајмер или со засебен систем за далечинско управување.
- Немојте да го замотувате кабелот за напојување околу тостерот по употребата или при складирањето бидејќи тоа може да го оштети кабелот.
- Кога тостерот е вклучен или жежок, немојте врз него да го ставате капакот за заштита од прав или некој друг предмет бидејќи тоа може да предизвика оштетување или пожар.

Внимание

- Тостерот е наменет исклучиво за употреба во домаќинства и може да се користи само во затворени простори. Не е наменет за комерцијална или индустриска употреба.
- Апаратот приклучувајте го само во заземјен ѕиден штекер.
- Кабелот за напојување не смее да виси преку работ на масата или работната површина на која стои апаратот.
- Секогаш исклучувајте го апаратот од штекер по користењето.
- Решетката за загревање е наменета само за загревање кифлички или кроасани. Немојте да ставате други состојки на решетката за загревање бидејќи тоа може да доведе до опасна ситуација.
- Немојте да го превртувате апаратот и немојте да го тресете за да ги отстраните трошките.

Електромагнетни полиња (EMF)

Овој апарат од Philips е усогласен со сите стандарди во врска со електромагнетните полиња (EMF). Ако со апаратот ракувате на соодветен начин и во согласност со упатствата од овој прирачник, тој ќе биде безбеден за користење врз основа на научните докази достапни во моментов.

Рециклирање

Овој симбол означува дека производот не смее да се фрла со обичниот отпад од домаќинствата (2012/19/EU).
Придржувајте се до законите во вашата земја за одделно собирање на електричните и електронските производи. Правилното фрлање помага во спречувањето на негативните последици по животната средина и човековото здравје.

Гаранција и сервисирање

Ако ви е потребно сервисирање или информации или имате проблем, посетете ја веб-страницата на Philips, www.philips.com, или обратете се на центарот за корисничка поддршка на Philips во вашата земја (телефонскиот број се наоѓа во меѓународниот гарантен лист). Ако во вашата земја нема центар за корисничка поддршка, обратете се на локалниот продавач на производи од Philips.

Пред првото користење

Поставете го тостерот во просторија со добра вентилација и изберете ја највисоката поставка за испеченост. Оставете го тостерот да изврши неколку циклуси на потпечување без леб. Со тоа ќе изгори правта и ќе се спречи непријатен мирис.

Потпечувајте, подгревајте или одмрзнувајте леб (сл. 2)

Забелешка:

- Апаратот немојте никогаш да го користите без фиоката за трошки.
- Никогаш немојте со сила да го туркате лебот во отворите за потпечување. Никогаш немојте да потпечувате парчиња леб премачкани со путер. Поради ризик од прегревање бидете особено внимателни при потпечување леб што содржи шеќер, конзерванси, суво грозје или парчиња овошје. Не користете свиткани, оштетени или скршени парчиња леб во тостерот бидејќи може да се заглават во отворот или во комората за потпечување.

За потпечување леб следете ги чекорите 1, 2, 3.

- Изберете ниска поставка (1-2) за малку потпечен леб.
- Изберете висока поставка (6-8) за многу потпечен леб.

За да подгреете леб, притиснете го копчето на поставката за подгревање ( ).
За да одмрзнете леб, притиснете го копчето на поставката за одмрзнување ( ).

Забелешка:

- Можете да ја запрете постапката на потпечување и да го исфрлите лебот во секое време со притискање на копчето за запирање (**STOP**) на тостерот.
- Функцијата за подгревање има однапред поставено траење. Времето на потпечување не се менува кога регулаторот за испеченост ќе го поставите на друга поставка.

Совет:

- Можете да користите различни поставки за испеченост кога потпечувате различни видови на леб:
  - За сув, тенок или бајат леб, изберете пониска поставка. Овој вид на леб има помала содржина на влага и побрзо ќе се испече од влажниот, дебелиот или свежиот леб.
  - За лебот со овошје, на пр. лебот со суво грозје, изберете пониска поставка.
  - За лебот со поголема содржина на шеќер, изберете пониска поставка.
  - За лебот со погуста текстура, на пр. 'ржениот леб или интегралниот пченичен леб, изберете повисока поставка.
- Кога потпечувате едно парче леб, степенот на испеченост може малку да се разликува од едната и од другата страна.
- Кога потпечувате леб во кој може да има парчиња од друга храна, на пример леб со суво грозје или интегрален пченичен леб, отстранете ги тие парчиња пред да ги ставите парчињата леб во отворот. Така може да избегнете потенцијална појава на пламен/дим предизвикан од парчињата храна што паѓаат во комората на тостерот или што се лепат на неа.

Загревање земички (сл. 3)

За да загреете земички, следете ги чекорите подолу:

1. **Притиснете ја рачката на решетката за загревање надолу за да ја извлечете решетката.**
2. **Свртете го регулаторот за испеченост на поставката за загревање земички ( ).**

Забелешка:

- Немојте да ставате леб на решетката за загревање земички за да не се оштети тостерот.
- Кифличките што сакате да ги загреете никогаш немојте да ги ставате директно на врвот од тостерот. Секогаш користете ја решетката за загревање за да не се оштети тостерот.

Чистење (сл. 4)

Предупредување:

- За чистење на апаратот никогаш немојте да користите сунѓерчиња за триење, абразивни средства за чистење или агресивни течности.
- Нежно тропнете на куќиштето на тостерот за да ги ослободите трошките од леб во комората на тостерот.
- Оставете го тостерот да се олади 30 минути по употребата пред да го чистите.

Polski

Ważne

Przed rozpoczęciem korzystania z urządzenia zapoznaj się dokładnie z tą ulotką informacyjną i zachowaj ją na przyszłość.

Niebezpieczeństwo

- Nigdy nie zanurzaj urządzenia w wodzie.
- Nie wkładaj zbyt dużych kawałków jedzenia ani opakowań z folii metalowej do tostera, gdyż może to doprowadzić do pożaru lub porażenia prądem.

Ostrzeżenie

- Ze względów bezpieczeństwa wymianę uszkodzonego przewodu sieciowego zleć autoryzowanemu centrum serwisowemu firmy Philips lub odpowiednio wykwalifikowanej osobie.
- Urządzenie może być używane przez dzieci w wieku powyżej 8 lat oraz osoby z ograniczonymi zdolnościami fizycznymi, sensorycznymi lub umysłowymi, a także nieposiadające wiedzy lub doświadczenia w zakresie użytkowania tego typu urządzeń, pod warunkiem, że będą one nadzorowane lub zostaną poinstruowane na temat korzystania z tego urządzenia w bezpieczny sposób oraz zostaną poinformowane o potencjalnych zagrożeniach. Dzieci nie mogą bawić się urządzeniem. Urządzenie nie może być czyszczone ani obsługiwane przez dzieci poniżej 8 roku życia. Starsze dzieci podczas wykonywania tych czynności powinny być nadzorowane przez osoby dorosłe.
- Przechowuj urządzenie oraz przewód sieciowy poza zasięgiem dzieci poniżej 8 roku życia.
- Aby nie dopuścić do pożaru, regularnie wyrzucaj resztki pieczywa z tacki na okruszki (patrz rozdział „Czyszczenie (rys. 4)" w instrukcji obsługi).
- Nie używaj urządzenia w pobliżu zasłon i innych materiałów łatwopalnych ani pod szafkami, gdyż może to spowodować wybuch pożaru.
- Przed podłączeniem urządzenia sprawdź, czy napięcie podane na spodzie urządzenia jest zgodne z napięciem domowej instalacji elektrycznej.
- Nie zostawiaj włączonego urządzenia bez nadzoru.
- Jeśli z tostera wydobywa się dym lub płomienie, natychmiast wyjmij jego wtyczkę z gniazdka elektrycznego.
- To urządzenie jest przeznaczone wyłącznie do opiekania chleba. Nie wolno wkładać do niego innych produktów.
- Urządzenia nie należy podłączać do zewnętrznego regulatora czasowego ani obsługiwać za pomocą oddzielnego układu zdalnego sterowania.
- Po użyciu lub podczas przechowywania nie owijaj przewodu zasilającego wokół tostera, ponieważ może to spowodować uszkodzenie przewodu.
- Nie umieszczaj pokrywki chroniącej przed kurzem ani żadnych innych przedmiotów na urządzeniu, gdy urządzenie jest włączone lub kiedy jeszcze jest gorące. Może to doprowadzić do jego uszkodzenia lub pożaru.

Przestroga

- Toster jest przeznaczony wyłącznie do użytku domowego i może być używany tylko wewnątrz pomieszczeń. To urządzenie nie jest przeznaczone do zastosowań komercyjnych ani przemysłowych.
- Podłączaj urządzenie wyłącznie do uziemionego gniazdka elektrycznego.
- Nie pozwól, aby przewód sieciowy zwisał z krawędzi stołu lub blatu, na którym ustawione jest urządzenie.
- Zawsze po zakończeniu korzystania z urządzenia wyjmij wtyczkę z gniazdka elektrycznego.
- Ruszt do podgrzewania jest przeznaczony wyłącznie do podgrzewania bułek i rogali. Układanie innych składników na ruszcie grozi niebezpieczeństwem.
- Nie odwracaj urządzenia do góry dnem i nie potrząsaj nim w celu wysypania okruszków.

Pola elektromagnetyczne (EMF)

Niniejsze urządzenie Philips spełnia wszystkie normy dotyczące pól elektromagnetycznych. Jeśli użytkownik odpowiednio się z nim obchodzi i używa go zgodnie z zaleceniami zawartymi w instrukcji obsługi, urządzenie jest bezpieczne w użytkowaniu, co potwierdzają wyniki aktualnych badań naukowych.

Ochrona środowiska

- Symbol przekreślonego kontenera na odpady, oznacza, że produkt podlega selektywnej zbiórce zgodnie z Dyrektywą 2012/19/UE i informuje, że sprzęt po okresie użytkowania, nie może być wyrzucony z innymi odpadami gospodarstwa domowego. Użytkownik ma obowiązek oddać go do podmiotu prowadzącego zbieranie zużytego sprzętu elektrycznego I elektronicznego, tworzącego system zbierania takich odpadów - w tym do odpowiedniego sklepu, lokalnego punktu zbiórki lub jednostki gminnej. Zużyty sprzęt może mieć szkodliwy wpływ na środowisko i zdrowie ludzi z uwagi na potencjalną zawartość niebezpiecznych substancji, mieszanin oraz części składowych. Gospodarstwo domowe spełnia ważną rolę w przyczynianiu się do ponownego użycia i odzysku surowców wtórnych, w tym recyklingu zużytego sprzętu. Na tym etapie kształtuje się postawy, które wpływają na zachowanie wspólnego dobra jakim jest czyste środowisko naturalne.

Gwarancja i serwis

W razie konieczności naprawy oraz w przypadku jakichkolwiek pytań lub problemów prosimy odwiedzić naszą stronę internetową www.philips.com lub skontaktować się z Centrum Obsługi Klienta firmy Philips (numer telefonu znajduje się w ulotce gwarancyjnej). Jeśli w Twoim kraju nie ma Centrum Obsługi Klienta, zwróć się o pomoc do sprzedawcy produktów firmy Philips.

Przed pierwszym użyciem

Toster należy umieścić w dobrze wentylowanym pomieszczeniu i wybrać najdłuższy czas opiekania. Urządzenie należy kilkakrotnie uruchomić bez pieczywa. Pozwoli to wypalić kurz oraz zapobiec przykremu zapachowi.

Opiekanie, podgrzewanie lub rozmrażanie chleba (rys. 2)

Uwaga:

- Nie należy używać urządzenia bez tacki na okruszki.
- Nigdy nie należy wpychać na siłę pieczywa do otworów. Nigdy nie należy opiekać kromek chleba posmarowanych masłem. Należy zachować szczególną ostrożność podczas opiekania pieczywa zawierającego cukier, rodzynki, konfiturę lub owoce, ponieważ grozi to przegrzaniem urządzenia. W tosterze nie należy umieszczać zgiętych, ukruszonych ani złamanych kromek chleba, ponieważ mogą one utknąć w otworze na pieczywo lub komorze opiekania.

Aby opiec chleb, wykonaj czynności 1, 2, 3.

- Wybierz niskie ustawienie (1–2), aby uzyskać lekkie przyrumienienie chleba.
- Wybierz wysokie ustawienie (6–8), aby uzyskać mocniejsze przyrumienienie chleba.

Aby podgrzać chleb, naciśnij przycisk ustawienia ponownego podgrzania ( ).
Aby rozmrozić chleb, naciśnij przycisk ustawienia rozmrażania ( ).

Uwaga:

- Pieczywo można wyjąć w każdej chwili — wystarczy nacisnąć przycisk zatrzymania (**STOP**) znajdujący się na tosterze.
- W przypadku funkcji ponownego podgrzewania czas jest zaprogramowany. Czas opiekania nie zmienia się po obróceniu pokrętła regulacji czasu opiekania na inne ustawienie.

Wskazówka:

- Podczas opiekania różnych rodzajów pieczywa można korzystać z różnych ustawień opiekania:
  - W przypadku suchych, cienkich lub czerstwych kromek chleba wybierz niższe ustawienie. Kromki tego typu mają mniej wilgoci i opiekają się szybciej niż kromki wilgotne, grube lub świeże.
  - W przypadku chleba z rodzynkami lub innymi owocami wybierz niższe ustawienie.
  - W przypadku kromek chleba z dużą zawartością cukru wybierz niższe ustawienie.
  - W przypadku kromek chleba o grubszej fakturze, takiego jak chleb żytni lub pełnoziarnisty, wybierz wyższe ustawienie.
- Podczas opiekania jednej kromki chleba stopień opieczenia może nieznacznie różnić się po obu stronach.
- Przed umieszczeniem w otworze kromki chleba z luźnymi kawałkami, jak w przypadku pieczywa z rodzynkami lub ziarnami, usuń te kawałki. Pozwoli to uniknąć potencjalnego wystąpienia płomieni lub dymu spowodowanego luźnymi kawałkami jedzenia, która wpadły bądź przywarły do powierzchni komory tostera.

Podgrzewanie bułek (rys. 3)

Aby podgrzać bułki, należy wykonać poniższe czynności:

1. **Naciśnij podnośnik rusztu do podgrzewania do samego dołu, aby go rozłożyć.**
2. **Obróć pokrętło regulacji czasu opiekania na ustawienie podgrzewania bułek ( ).**

Uwaga:

- Aby uniknąć uszkodzenia tostera, nie umieszczaj chleba na ruszcie do podgrzewania bułek.
- Nigdy nie kładź bułek bezpośrednio na tosterze. Zawsze używaj rusztu do podgrzewania, aby nie uszkodzić tostera.

Czyszczenie (rys. 4)

Ostrzeżenie:

- Do czyszczenia urządzenia nigdy nie używaj czyścików, środków ściernych ani żrących płynów.
- Lekko dotknij obudowy tostera, aby usunąć okruchy chleba nagromadzone w komorze.
- Przed czyszczeniem tostera pozostaw go do ostygnięcia przez 30 minut po użyciu.

Română

Important

Citește cu atenție această broșură cu informații importante înainte de a utiliza aparatul și păstrează-o pentru consultare ulterioară.

Pericol

- Nu introduce niciodată aparatul în apă.
- Nu introduce în prăjitor alimente prea mari sau împachetate în folie de aluminiu, deoarece riști să provoci un incendiu sau să te electrocutezi.

Avertisment

- În cazul în care cablul de alimentare este deteriorat, acesta trebuie înlocuit întotdeauna de Philips, de un centru de service autorizat de Philips sau de personal calificat în domeniu, pentru a evita orice pericol.
- Acest aparat poate fi utilizat de către persoane care au capacități fizice, senzoriale sau mentale reduse sau care sunt lipsite de experiență și cunoștințe și copii cu vârsta minimă de 8 ani dacă sunt supravegheați sau instruiți cu privire la utilizarea în condiții de siguranță a aparatului și înțeleg pericolele implicate. Copiii nu trebuie să se joace cu aparatul. Curățarea și întreținerea de către utilizator nu trebuie efectuate de copii, decât dacă aceștia au vârsta de peste 8 ani și sunt supravegheați.
- Nu lăsa aparatul și cablul acestuia la îndemâna copiilor sub 8 ani.
- Pentru a evita riscul de incendiu, îndepărtează frecvent firimiturile din tava de firimituri (consultă Manualul de utilizare, capitolul „Curățarea (fig 4)").
- Nu folosi aparatul sub sau lângă perdele sau alte materiale inflamabile sau în nișe, deoarece aceasta poate conduce la incendii.
- Înainte de a conecta aparatul, verifică dacă tensiunea indicată în partea inferioară a aparatului corespunde tensiunii locale.
- Nu lăsa aparatul să funcționeze nesupravegheat.
- Scoate imediat prăjitorul din priză dacă începe să scoată fum.
- Acest aparat este conceput exclusiv pentru prăjirea pâinii. Nu pune alte ingrediente în aparat.
- Aparatul nu este destinat acționării prin intermediul unui cronometru exterior sau al unui sistem separat de telecomandă.
- Nu înfășura cablul de alimentare în jurul prăjitorului după utilizare sau în timpul depozitării, deoarece acest lucru poate deteriora cablul.
- Nu așeza capacul de protecție împotriva prafului sau alte obiecte pe prăjitorul de pâine când aparatul este pornit sau este încă fierbinte, deoarece acest lucru poate conduce la deteriorare sau incendiu.

Precauție

- Acest aparat este destinat exclusiv uzului casnic și poate fi folosit doar în interior. Nu este conceput pentru utilizare comercială sau industrială.
- Conectează aparatul numai la o priză de perete cu împământare.
- Nu lăsa cablul de alimentare să atârne peste marginea mesei sau a blatului pe care este așezat aparatul.
- Scoate întotdeauna aparatul din priză după utilizare.
- Grilajul de încălzire este conceput numai pentru încălzirea chiflelor sau a cornurilor. Nu așeza niciun alt fel de ingrediente pe grilajul de încălzire, deoarece acest lucru poate conduce la o situație periculoasă.
- Nu ține aparatul cu capul în jos pentru a scutura firimiturile.

Câmpuri electromagnetice (EMF)

Acest aparat Philips respectă toate standardele referitoare la câmpuri electromagnetice (EMF). Dacă este manevrat corespunzător și în conformitate cu instrucțiunile din acest manual de utilizare, aparatul este sigur, conform dovezilor științifice disponibile în prezent.

Reciclarea

Acest simbol înseamnă că produsul nu poate fi eliminat împreună cu gunoiul menajer obișnuit (2012/19/UE).
Urmează regulile din țara ta pentru colectarea separată a produselor electrice și electronice. Eliminarea corectă contribuie la prevenirea consecințelor negative asupra mediului și asupra sănătății umane.

Garanție și service

Dacă ai nevoie de informații sau întâmpini probleme, vizitează site-ul web Philips la www.philips.com sau contactează centrul local de asistență pentru clienți Philips (numărul de telefon îl poți găsi în certificatul de garanție universal). Dacă în țara ta nu există un centru de asistență pentru clienți, contactează distribuitorul Philips local.

Înainte de prima utilizare

Așază prăjitorul de pâine într-o încăpere ventilată corespunzător și selectează cea mai mare setare pentru rumenire. Lasă prăjitorul de pâine să finalizeze câteva cicluri de prăjire fără pâine. Astfel vei elimina praful și vei preveni mirosurile neplăcute.

Prăjește, reîncălzește sau dezgheață pâine (fig. 2)

Notă:

- Nu folosi aparatul fără tava de firmituri.
- Nu introdu niciodată forțat pâinea în fantele pentru prăjire. Nu prăji niciodată felii de pâine care au fost unse cu unt. Fii extrem de atent când prăjești pâine care conțin zahăr, conservanți, stafide sau bucăți de fructe, din cauza riscului de supraîncălzire. Nu folosi felii de pâine îndoite, degradate sau rupte în prăjitor, deoarece acestea se pot bloca în fantă sau în compartimentul de prăjire.

Pentru a prăji pâine, urmează pașii 1, 2 și 3.

- Selectează o setare inferioară (1-2) pentru pâine ușor rumenită.
- Selectează o setare superioară (6-8) pentru pâine bine rumenită.

Pentru a reîncălzi pâine, apasă butonul pentru setarea reîncălzirii ( ).
Pentru a decongela pâine, apasă butonul pentru setarea decongelării ( ).

Notă:

- Poți opri procesul de prăjire și scoate pâinea din aparat în orice moment, apăsând butonul de oprire (**STOP**) de pe prăjitor.
- Funcția de reîncălzire are o durată presetată. Durata de prăjire nu se modifică atunci când rotești butonul de control al rumenirii la altă setare.

Sugestie:

- Poți utiliza diferite setări de rumenire când prăjești diferite tipuri de pâine:
  - Pentru pâine uscată sau mai veche sau felii subțiri, selectează o setare mai redusă. Acest tip de pâine are o umiditate redusă și se va rumeni mai rapid decât pâinea umedă, groasă sau proaspătă.
  - Pentru pâine cu fructe, cum ar fi pâine cu stafide, selectează o setare mai redusă.
  - Pentru pâine cu conținut mai ridicat de zahăr, alege o setare mai redusă.
  - Pentru pâine mai grea, cum ar fi pâinea de secară sau din făină de grâu integrală, selectează o setare mai mare.
- Când prăjești o singură felie de pâine, părțile feliei se pot rumeni ușor diferit.
- Pentru pâine din care se pot desprinde bucăți, cum ar fi pâine cu stafide și din făină de grâu integrală, scoate bucățile desprinse înainte de a pune feliile de pâine în fantă. Astfel, poți evita eventualele flăcări/fum de la bucățile desprinse care cad/se lipesc în compartimentul prăjitorului.

Încălzirea chiflelor (fig. 3)

Pentru a încălzi chifle, urmează pașii de mai jos:

1. **Apăsați mânerul grilajului de încălzire pentru a desface grilajul.**
2. **Rotește butonul de control al rumenirii la setarea încălzirii chiflelor ( ).**

Notă:

- Nu pune pâinea pe grilajul pentru încălzirea chiflelor pentru a evita deteriorarea prăjitorului.
- Nu pune niciodată chiflele care trebuie încălzite direct pe prăjitor. Utilizează întotdeauna grilajul de încălzire pentru a evita deteriorarea prăjitorului.

Curățarea (fig. 4)

Avertisment:

- Nu folosi niciodată bureți de sârmă, agenți de curățare abrazivi sau lichide agresive pentru a curăța aparatul.
- Lovește ușor carcasa prăjitorului pentru a disloca orice firimituri din compartimentul prăjitorului.
- Înainte de a curăța prăjitorul, lasă-l să se răcească timp de 30 de minute după utilizare.

Русский

Важная информация

Перед началом эксплуатации прибора внимательно ознакомьтесь с настоящим буклетом и сохраните его для дальнейшего использования в качестве справочного материала.

Опасно!

- Запрещается погружать прибор в воду.
- Запрещается помещать в тостер продукты, не подходящие по размеру, и продукты в металлической фольге, так как это может стать причиной возгорания или поражения электрическим током.

Внимание!

- В случае повреждения шнура питания его необходимо заменить. Чтобы обеспечить безопасную эксплуатацию прибора, заменяйте шнур только в авторизованном сервисном центре Philips или в сервисном центре с персоналом аналогичной квалификации.
- Дети старше 8 лет и лица с ограниченными возможностями сенсорной системы или ограниченными умственными или физическими способностями, а также лица с недостаточным опытом и знаниями могут пользоваться этим прибором под присмотром или после получения инструкций о безопасном использовании прибора и потенциальных опасностях. Не позволяйте детям играть с прибором. Дети могут осуществлять очистку и уход за прибором, только если они старше 8 лет и находятся под присмотром взрослых.
- Храните прибор и шнур в месте, недоступном для детей младше 8 лет.
- Во избежание возгорания регулярно очищайте поддон от крошек (см. главу "Очистка" в инструкции по эксплуатации (рис. 4)).
- Не размещайте работающий прибор под или рядом с занавесками или иными легковоспламеняющимися материалами, а также под навесными шкафами, поскольку это может привести к пожару.
- Перед подключением прибора убедитесь, что напряжение, указанное на нижней панели прибора, соответствует напряжению местной электросети.
- Не оставляйте работающий прибор без присмотра.
- При появлении пламени или дыма немедленно отключите прибор от розетки электросети.
- Данный прибор предназначен только для обжаривания хлеба. Запрещается помещать в прибор любые другие продукты.
- Данное устройство нельзя подключать к внешнему таймеру или системам дистанционного управления.
- Не наматывайте сетевой шнур на тостер после использования или во время хранения прибора, так как это может привести к повреждению шнура.
- Не накрывайте тостер крышкой или другими предметами, когда прибор включен или еще не остыл, поскольку это может привести к его повреждению или возгоранию.

Внимание!

- Тостер предназначен только для домашнего использования в закрытых помещениях. Прибор не предназначен для коммерческого или промышленного использования.
- Подключайте прибор только к заземленной розетке.
- Не допускайте свисания шнура питания с края стола или места установки прибора.
- После завершения работы отключите прибор от розетки электросети.
- Подставка для подогрева предназначена только для подогрева булочек или круассанов. Запрещается помещать на подставку любые другие продукты, так как это может привести к возникновению опасной ситуации.
- Для извлечения хлебных крошек нельзя переворачивать и трясти прибор.

Электромагнитные поля (ЭМП)

Данный прибор Philips соответствует стандартам по электромагнитным полям (ЭМП). При правильном обращении в соответствии с рекомендациями в данной инструкции по эксплуатации прибор безопасен в использовании, что подтверждается имеющимися на сегодня научными данными.

Утилизация

Этот символ означает, что продукт не может быть утилизирован вместе с бытовыми отходами (2012/19/EC).
Выполняйте раздельную утилизацию электрических и электронных изделий в соответствии с правилами, принятыми в вашей стране.
Правильная утилизация помогает предотвратить негативное воздействие на окружающую среду и здоровье человека.

Гарантия и обслуживание

При возникновении проблемы или при необходимости получения сервисного обслуживания или информации посетите веб-сайт www.philips.com или обратитесь в центр поддержки покупателей Philips в вашей стране (номер телефона центра указан на гарантийном талоне). Если в вашей стране нет центра поддержки потребителей Philips, обратитесь по месту приобретения изделия.

Перед первым использованием

Установите тостер в хорошо проветриваемом помещении и включите его, установив самую высокую степень обжаривания. Выполните несколько циклов обжаривания, не помещая хлеб в прибор. Это необходимо для сжигания возможной пыли в приборе и удаления нежелательных запахов.

Обжаривание, подогрев или разморозка хлеба (рис. 2)

Примечание.

- Запрещается использовать прибор без поддона для крошек.
- Не применяйте силу, вставляя хлеб в отверстия для хлеба. Запрещается поджаривать ломтики хлеба с маслом. Риск перегрева! Соблюдайте осторожность во время поджаривания ломтиков сладкого хлеба, а также хлеба с вареньем, изюмом или кусочками фруктов. Запрещается использовать изогнутые, надломленные и бесформенные ломтики хлеба, так как они могут застрять в отверстии для хлеба или нагревательной камере.

Для обжаривания хлеба выполните шаги 1, 2, 3.
- Для легкой обжарки хлеба выберите низкую степень обжаривания (1–2).
- Для более сильной обжарки хлеба выберите высокую степень обжаривания (6–8).

Для подогрева хлеба нажмите кнопку подогрева (◎).
Для разморозки хлеба нажмите кнопку разморозки (✻).

Примечание.

- Остановить приготовление тостов и извлечь хлеб можно в любой момент. Для этого нажмите кнопку остановки (**STOP**) на тостере.
- Для режима подогрева предусмотрена определенная длительность. Время обжаривания не меняется при перемещении регулятора степени обжаривания в другое положение.

Совет.

- Для разных видов хлеба следует использовать различные настройки поджаривания.
  - Для сухих, тонких или черствых ломтиков хлеба выбирайте низкую степень обжаривания. Такой хлеб содержит меньше влаги, поэтому поджарится быстрее, чем влажные, толстые или свежие ломтики хлеба.
  - Для хлеба с кусочками фруктов или с изюмом выбирайте низкую степень обжаривания.
  - Для сладкого хлеба выбирайте низкую степень обжаривания.
  - Для такого хлеба, как ржаной или цельнозерновой, выбирайте высокую степень обжаривания.
- При обжаривании одного ломтика хлеба его стороны могут отличаться друг от друга.
- Из хлеба с добавками, например цельнозернового или с изюмом, следует удалить все кусочки, которые могут попасть в тостер перед обжариванием. Это позволяет предотвратить возгорание/задымление в следствие попадания кусочков пищи в нагревательную камеру.

Подогрев булочек (рис. 3)

Для подогрева булочек выполните указанные ниже действия.

1. **Чтобы разложить подставку для подогрева, надавите на соответствующую ручку.**
2. **Поверните регулятор степени обжарки в режим подогрева булочек (♖).**

Примечание.

- Во избежание повреждений тостера не размещайте хлеб на подставке для подогрева булочек.
- Запрещается помещать булочки для подогрева непосредственно на тостер. Чтобы не повредить тостер, всегда используйте подставку для подогрева.

Очистка (рис. 4)

Предупреждение.

- Не используйте для очистки прибора губки с абразивным покрытием, абразивные или агрессивные чистящие средства.
- Чтобы очистить нагревательную камеру от хлебных крошек, слегка постучите по корпусу тостера.
- Перед очисткой тостера дайте ему остыть в течение 30 минут после использования.

Slovenčina

Dôležité

Pred použitím zariadenia si pozorne prečítajte tento leták s dôležitými informáciami a uschovajte si ho na neskoršie použitie.

Nebezpečenstvo

- Zariadenie nikdy neponárajte do vody.
- Do zariadenia nesmiete vkladať príliš veľké kusy chleba ani alobal, pretože by ste mohli spôsobiť požiar alebo zásah elektrickým prúdom.

Varovanie

- Ak sa poškodí napájací kábel, nechajte ho vymeniť v spoločnosti Philips, v servisnom stredisku autorizovanom spoločnosťou Philips alebo prostredníctvom osoby s podobnou kvalifikáciou, aby nedošlo k nebezpečnej situácii.
- Toto zariadenie môžu používať deti od 8 rokov a osoby, ktoré majú obmedzené telesné, zmyslové alebo mentálne schopnosti alebo nemajú dostatok skúseností a znalostí, pokiaľ sú pod dozorom alebo im bolo vysvetlené bezpečné používanie tohto zariadenia a za predpokladu, že rozumejú príslušným rizikám. Deti sa nesmú hrať s týmto zariadením. Toto zariadenie smú čistiť a udržiavať iba deti staršie ako 8 rokov a musia byť pritom pod dozorom.
- Zariadenie a jeho kábel uchovávajte mimo dosahu detí mladších ako 8 rokov.
- Aby ste predišli riziku požiaru, pravidelne vyprázdňujte podnos na odrobinky (v návode na použitie si pozrite kapitolu „Čistenie (Obr.4)").
- Zariadenie nepoužívajte pod záclonami alebo v ich blízkosti, v blízkosti iných horľavých materiálov ani pod zavesenými skrinkami, pretože by ste mohli spôsobiť požiar.
- Pred zapojením zariadenia skontrolujte, či napätie uvedené na spodnej časti zariadenia zodpovedá napätiu v miestnej sieti.
- Počas používania nenechávajte zariadenie bez dozoru.
- Ak zbadáte oheň alebo dym, hriankovač okamžite odpojte zo siete.
- Toto zariadenie je určené len na hriankovanie chleba. Do zariadenia nevkladajte žiadne iné suroviny.
- Zariadenie nie je určené na ovládanie prostredníctvom externého časovača ani samostatného systému diaľkového ovládania.
- Napájací kábel nenamotávajte okolo hriankovača po použití ani počas skladovania, pretože by sa kábel mohol poškodiť.
- Kým je zariadenie zapnuté alebo horúce, neprikrývajte ho krytom proti vniknutiu prachu ani inými predmetmi, pretože by ste mohli spôsobiť poškodenie alebo požiar.

Upozornenie

- Hriankovač je určený len na použitie v domácnosti a môže sa používať len v interiéri. Nie je určený na komerčné ani priemyselné využívanie.
- Zariadenie pripojte jedine do uzemnenej zásuvky.
- Nedovoľte, aby napájací kábel prevísal cez okraj stola alebo kuchynskej linky, na ktorej je zariadenie položené.
- Po použití vždy odpojte zariadenie zo siete.
- Rošt na ohrievanie je určený len na ohrievanie rožkov a croissantov. Na rošt na ohrievanie neukladajte žiadne iné suroviny, pretože by mohla vzniknúť nebezpečná situácia.
- Zariadenie neotáčajte hore nohami ani z neho odrobinky nevytriasajte.

Elektromagnetické polia (EMF)

Tento spotrebič od spoločnosti Philips je v súlade so všetkými normami v spojitosti s elektromagnetickými poľami (EMF). Ak budete zariadenie používať správne a v súlade s pokynmi v tomto návode na použitie, bude jeho použitie bezpečné podľa všetkých v súčasnosti známych vedeckých poznatkov.

Recyklácia

Tento symbol znamená, že tento výrobok sa nesmie likvidovať s bežným komunálnym odpadom (smernica 2012/19/EÚ).
Postupujte podľa predpisov platných vo vašej krajine pre separovaný zber elektrických a elektronických výrobkov. Správna likvidácia pomáha zabrániť negatívnym dopadom na životné prostredie a ľudské zdravie.

Záruka a servis

Ak potrebujete informácie alebo máte problém, navštívte webovú stránku spoločnosti Philips na adrese www.philips.com alebo sa obráťte na Stredisko starostlivosti o zákazníkov spoločnosti Philips vo svojej krajine (telefónne číslo strediska nájdete v priloženom celosvetovo platnom záručnom liste). Ak sa vo vašej krajine toto stredisko nenachádza, obráťte sa na miestneho predajcu výrobkov Philips.

Pred prvým použitím

Hriankovač umiestnite do dobre vetranej miestnosti a nastavte najvyššiu intenzitu opečenia. Nechajte hriankovač vykonať niekoľko cyklov opečenia naprázdno bez chleba. Vypáli sa tak prach a zabráni sa vzniku nepríjemného zápachu.

Hriankovanie, opakované ohrievanie a rozmrazovanie chleba (obr. 2)

Poznámka:

- Nepoužívajte zariadenie bez zásobníka na omrvinky.
- Nikdy nevkladajte chlieb do hriankovacích otvorov nasilu. Nikdy nehriankujte krajce chleba potreté maslom. Pri hriankovaní chleba, ktorý obsahuje cukor, konzervačné látky, hrozienka alebo kúsky ovocia buďte zvlášť opatrní, kvôli riziku prehriatia. Do hriankovača nevkladajte ohnuté, poškodené ani prelomené krajce chleba, pretože sa môžu zaseknúť v otvoroch alebo v hriankovacej komore.

Ak chcete hriankovať chlieb: postupujte podľa krokov 1, 2 a 3.
- Ak chcete pripraviť svetlejší chlieb, zvoľte nízke nastavenia (1 – 2).
- Ak chcete pripraviť tmavší chlieb, zvoľte vyššie nastavenia (6 – 8).

Ak chcete chlieb opätovne zohriať, stlačte tlačidlo nastavenia opakovaného ohrevu (◎).
Ak chcete chlieb rozmraziť, stlačte tlačidlo nastavenia rozmrazovania (✻).

Poznámka:

- Priebeh opekania môžete kedykoľvek zastaviť a vysunúť chlieb stlačením tlačidla (**STOP**) na hriankovači.
- Funkcia opakovaného ohrevu má prednastavené trvanie. Čas hriankovania sa nezmení, ak posuniete ovládač nastavenia intenzity zhnednutia do inej polohy.

Tip:

- Na hriankovanie rôznych typov chleba môžete používať rôzne nastavenia intenzity opečenia:
  - Na suchý, tenký alebo starý chlieb použite nižšie nastavenie. Tento typ chleba má menší podiel vlhkosti a opečie sa rýchlejšie než vlhký, hrubý alebo čerstvý chlieb.
  - Na ovocný chlieb, napr. hrozienkový chlieb, použite nižšie nastavenie.
  - Na chlieb s vyšším obsahom cukru použite nižšie nastavenie.
  - Na chlieb s hustejšou textúrou, napr. ražný chlieb alebo celozrnný chlieb, použite vyššie nastavenie.
- Pri hriankovaní jedného krajca chleba sa môže opečenie hrianky na jednotlivých stranách mierne líšiť.
- Ak chlieb obsahuje sypké kúsky potravín, napr. hrozienkový chlieb a celozrnný chlieb, pred vložením krajcov chleba do otvoru tieto kúsky odstráňte. Zabránite tak prípadnému ohňu alebo dymu spôsobenému spadnutím alebo prilepením týchto sypkých prísad vnútri komory hriankovača.

Ohrievanie pečiva (obr. 3)

Ak chcete ohrievať pečivo, vykonajte nasledujúce kroky:

1. **Zatlačením páky roštu na ohrievanie nadol vysuňte rošt.**
2. **Regulátor intenzity opekania nastavte na ohrievanie pečiva (♖).**

Poznámka:

- Neumiestňujte chleba na rošt na ohrievanie pečiva. Predídete tým prípadnému poškodeniu hriankovača.
- Ohrievané pečivo nikdy neukladajte priamo na povrch hriankovača. Vždy používajte rošt na ohrievanie. Predídete tak poškodeniu hriankovača.

Čistenie (obr. 4)

Varovanie:

- Na čistenie zariadenia nikdy nepoužívajte drôtenky, drsné čistiace prostriedky ani agresívne tekutiny.
- Omrvinky z komory hriankovača vytrasiete miernym poklepaním plášťa hriankovača.
- Pred čistením hriankovača ho nechajte po použití vychladnúť 30 minút.

Slovenščina

Pomembno

Pred uporabo aparata natančno preberite ta letak s pomembnimi informacijami in ga shranite za poznejšo uporabo.

Nevarnost

- Aparata ne potapljajte v vodo.
- V aparat ne vstavljajte prevelikih količin hrane in v alu folijo zavitih paketov, saj to lahko povzroči požar ali električni udar.

Opozorilo

- Poškodovani napajalni kabel sme zamenjati samo družba Philips, Philipsov pooblaščeni servis ali ustrezno usposobljeno osebje.
- Ta aparat lahko uporabljajo otroci od 8. leta starosti naprej in osebe z zmanjšanimi fizičnimi ali psihičnimi sposobnostmi ali s pomanjkljivimi izkušnjami in znanjem, če so prejele navodila glede varne uporabe aparata ali jih pri uporabi nadzoruje odgovorna oseba, ki jih opozori na morebitne nevarnosti. Otroci naj se ne igrajo z aparatom. Otroci aparata ne smejo čistiti in vzdrževati, če niso starejši od 8 in pod nadzorom.
- Aparat in kabel hranite izven dosega otrok pod 8. letom starosti.
- Da preprečite nevarnost požara, drobtine sproti odstranjujte s pladnja za drobtine (oglejte si poglavje "Čiščenje (slika 4)" v uporabniškem priročniku).
- Aparata ne uporabljajte pod zavesami ali zraven njih ali poleg drugih gorljivih materialov in pod stenskim pohištvom, saj lahko to povzroči požar.
- Pred priključitvijo aparata na električno omrežje preverite, ali na dnu aparata navedena napetost ustreza napetosti lokalnega električnega omrežja.
- Aparata ne pustite delovati brez nadzora.
- Če opazite ogenj ali dim, opekač nemudoma izključite iz električnega omrežja.
- Ta aparat je namenjen samo za pripravo opečenega kruha. V napravo ne vstavljajte drugih sestavin.
- Aparata ni mogoče upravljati z zunanjim časovnikom ali ločenim sistemom za daljinsko upravljanje.
- Napajalnega kabla po uporabi ali med hrambo ne navijte okoli opekača, ker s tem lahko poškodujete kabel.
- Opekača ne pokrivajte s protiprašnim pokrovom in nanj ne polagajte drugih predmetov, ko je vklopljen ali vroč, ker ga lahko poškodujete ali povzročite požar.

Pozor

- Opekač je namenjen izključno uporabi v gospodinjstvu in ga je dovoljeno uporabljati le v zaprtih prostorih. Ni namenjen storitveni ali industrijski uporabi.
- Aparat priključite le na ozemljeno vtičnico.
- Napajalni kabel naj ne visi preko roba mize ali pulta, na katerega je postavljen aparat.
- Po uporabi aparat vedno izklopite iz omrežne vtičnice.
- Nosilec za segrevanje je namenjen le segrevanju žemljic ali rogljičkov. Na nosilec za segrevanje ne dajajte drugih sestavin, da ne povzročite nevarnosti.
- Aparata ne obračajte na glavo in ga ne stresajte, da bi odstranili drobtine.

Elektromagnetna polja (EMF)

Ta Philipsov aparat ustreza vsem standardom glede elektromagnetnih polj (EMF). Če z aparatom ravnate pravilno in v skladu z navodili v tem priročniku, je njegova uporaba glede na danes veljavne znanstvene dokaze varna.

Recikliranje

Ta simbol pomeni, da izdelka ne smete odlagati skupaj z običajnimi gospodinjskimi odpadki (2012/19/EU).
Upoštevajte državne predpise za ločeno zbiranje električnih in elektronskih izdelkov. S pravilnim odlaganjem pripomorete k preprečevanju negativnih vplivov na okolje in zdravje ljudi.

Garancija in servis

Če potrebujete servis ali informacije ali imate težavo, obiščite Philipsovo spletno mesto na naslovu www.philips.com oziroma se obrnite na Philipsov center za pomoč uporabnikom v vaši državi (telefonsko številko najdete v mednarodnem garancijskem listu). Če v vaši državi takšnega centra ni, se obrnite na lokalnega Philipsovega prodajalca.

Pred prvo uporabo

Opekač postavite v dobro prezračeno sobo in izberite najvišjo nastavitev zapečenosti. Opravite nekaj ciklov peke brez kruha. To z grelnih elementov odstrani prah in preprečuje neprijetne vonjave.

Peka, pogrevanje ali odmrzovanje kruha (slika 2)

Opomba:

- Aparata ne uporabljajte brez pladnja za drobtine.
- Kruha v režo opekača nikoli ne potiskajte na silo. Ne opekajte rezin kruha, ki so namazane z maslom. Posebej bodite pozorni pri uporabi kruha, ki vsebuje sladkor, konzervanse, rezine ali koščke sadja, saj obstaja nevarnost pregrevanja. V opekač ne vstavljajte upognjenih, poškodovanih ali raztrganih rezin kruha, saj se lahko zagozdijo v reži ali v komori opekača.

Pri opekanju kruha sledite korakom 1, 2 in 3.
- Za rahlo popečen kruh izberite nizko nastavitev (1–2).
- Za močno popečen kruh izberite visoko nastavitev (6–8).

Kruh pogrejte tako, da pritisnete gumb za pogrevanje (◎).
Kruh odmrznete tako, da pritisnete gumb za pogrevanje (✻).

Opomba:

- Peko lahko kadarkoli prekinete in kruh vzamete iz opekača tako, da pritisnete gumb za ustavitev (**STOP**) na opekaču.
- Funkcija za pogrevanje ima prednastavljeno trajanje. Čas peke se ne spremeni, ko regulator zapečenosti premaknete na drugo nastavitev.

Namig:

- Pri opekanju različnih vrst kruha lahko uporabite različne nastavitve zapečenosti:
  - Za suhe, tanke ali stare rezine kruha uporabite nižjo nastavitev. Ta vrsta kruha vsebuje manj vlage in se hitreje zapeče kot debele ali tanke rezine, ki vsebujejo več vlage.
  - Za sadni kruh, kot je kruh z rozinami, izberite nižjo nastavitev.
  - Za kruh z višjo vsebnostjo sladkorja izberite nižjo nastavitev.
  - Za kruh s težjo teksturo, kot je rženi ali polnozrnati kruh, izberite višjo nastavitev.
- Ko opečete rezino kruha, boste morda opazili rahlo neenakomerno zapečenost obeh strani rezine.
- Pri kruhu, ki vsebuje dele hrane, kot sta kruh z rozinami in polnozrnat kruh, odstranite odvečne delce, preden rezino vstavite v režo opekača. Tako preprečimo, da bi se delci hrane prijeli na komoro opekača, ki se lahko vnamejo ali povzročijo, da se iz opekača začne kaditi.

Pogrevanje žemljic (slika 3)

Žemljice pogrejte na naslednji način:

1. **Vzvod nosilca za segrevanje potisnite navzdol, da razširite nosilec.**
2. **Gumb za nastavitev zapečenosti obrnite v položaj za pogrevanje žemljic (♖).**

Opomba:

- Kruha ne postavljajte na nosilec za pogrevanje žemljic, da ne poškodujete opekača.
- Žemljic, ki jih boste pogrevali, ne postavite neposredno na vrh opekača. Vedno uporabite nosilec za pogrevanje, da ne bi poškodovali opekača.

Čiščenje (slika 4)

Opozorilo:

- Aparata ne čistite s čistilnimi gobicami, jedkimi čistili ali agresivnimi tekočinami.
- Rahlo potrkajte po ohišju opekača, da odstranite drobtine, ki so se morda ujele v komori opekača.
- Po uporabi počakajte 30 minut, da se opekač ohladi, preden ga očistite.

Shqip

E rëndësishme

Lexoni me kujdes këtë fletëpalosje me informacione të rëndësishme përpara se ta vini në punë pajisjen dhe ruajeni për referencë në të ardhmen.

Rrezik

- Mos e zhysni kurrë pajisjen në ujë.
- Mos futni në thekëse ushqime shumë të mëdha dhe paketim me fletë metalike, sepse këto mund të bëhen shkak për zjarr ose goditje elektrike.

Paralajmërim

- Nëse kordoni elektrik është i dëmtuar, ai duhet ndërruar nga "Philips", nga një pikë servisi e autorizuar nga "Philips" ose nga persona me kualifikim të ngjashëm, në mënyrë që të shmangni rreziqet.
- Kjo pajisje mund të përdoret nga fëmijë të moshës 8 vjeç e lart dhe nga persona me aftësi të kufizuara fizike, ndijuese ose mendore, apo që kanë mungesë përvoje dhe njohurish vetëm nëse ata mbikëqyren ose udhëzohen për përdorimin e sigurt të pajisjeve dhe nëse kuptojnë rreziqet e përfshira. Fëmijët nuk duhet të luajnë me pajisjen. Pastrimi dhe mirëmbajtja nga përdoruesi nuk duhen kryer nga fëmijët, përveç nëse janë më të mëdhenj se 8 vjeç dhe nën mbikëqyrje.
- Mbajeni pajisjen dhe kordonin larg vendeve ku mund të arrihet nga fëmijët më të vegjël se 8 vjeç.
- Për të shmangur rrezikun e zjarrit, hiqini shpesh thërrimet nga tabakaja e thërrimeve (shihni kapitullin "Pastrimi (Fig. 4)" në manualin e përdorimit).
- Mos e përdorni pajisjen nën ose pranë perdeve apo materialeve të tjera që marrin flakë dhe nën dollapët në mur, sepse kjo mund të bëhet shkak për zjarr.
- Përpara se ta vini në punë pajisjen kontrolloni nëse tensioni i treguar në pjesën e poshtme të pajisjes përkon me tensionin e rrjetit elektrik lokal.
- Mos e lini pajisjen në punë pa mbikëqyrje.
- Hiqni menjëherë spinën e thekëses nga priza nëse shihni zjarr ose tym.
- Kjo pajisje është parashikuar vetëm për thekjen e bukës. Mos vendosni përbërës të tjerë në pajisje.
- Pajisja nuk është menduar të vihet në përdorim me anë të një kohëmatësi të jashtëm apo një sistemi të veçantë për komandimin nga distanca.
- Mos e mbështillni kordonin elektrik përreth thekëses pas përdorimit ose gjatë vendosjes në ruajtje, sepse kjo mund të dëmtojë kordonin elektrik.
- Mos vendosni kapakun e pluhurit apo ndonjë send tjetër mbi thekëse kur pajisja është e ndezur ose kur është ende e nxehtë, sepse mund të shkaktojë dëmtim ose zjarr.

Kujdes

- Thekësja është parashikuar për përdorim familjar dhe mund të përdoret vetëm në ambient të brendshëm. Ajo nuk është parashikuar për përdorim tregtar ose industrial.
- Pajisjen lidheni vetëm me priza të tokëzuara.
- Mos lejoni që kordoni elektrik të varet jashtë cepit të tavolinës apo të syprinës së banakut mbi të cilin ndodhet pajisja.
- Hiqeni gjithnjë pajisjen nga priza pas përdorimit.
- Rafti i ngrohjes është parashikuar vetëm për ngrohjen e kruasantëve ose të panineve. Mos vendosni asnjë përbërës tjetër mbi raftin e ngrohjes, pasi kjo mund të rezultojë në situatë të rrezikshme.
- Mos e mbani pajisjen të kthyer përmbys dhe mos e shkundni atë për të larguar thërrmijat.

Fushat elektromagnetike (EMF)

Kjo pajisje "Philips" pajtohet me të gjitha standardet në lidhje me fushat elektromagnetike (EMF). Nëse manovrohet siç duhet dhe në përputhje me udhëzimet në këtë manual përdoruesi, pajisja mund të përdoret në mënyrë të sigurt sipas fakteve shkencore që kemi në dispozicion deri më sot.

Riciklimi

Ky simbol do të thotë që produkti nuk duhet të hidhet me mbeturinat normale të shtëpisë (2012/19/BE).
Ndiqni rregullat shtetërore për hedhjen e veçuar të produkteve elektrike dhe elektronike. Hedhja e duhur ndihmon në parandalimin e pasojave negative ndaj mjedisit dhe shëndetit të njeriut.

Garancia dhe servisi

Nëse ju nevojitet servis ose informacion apo keni ndonjë problem, vizitoni faqen e internetit të "Philips" në adresën www.philips.com ose kontaktoni me qendrën e kujdesit për klientin të "Philips" në vendin tuaj (numrin e telefonit mund ta gjeni në fletëpalosjen e posaçme të garancisë botërore). Nëse nuk ka qendër të kujdesit për klientin në shtetin tuaj, shkoni te shitësi lokal i "Philips".

Përpara përdorimit të parë

Vendoseni thekësen e bukës në një vend me ajrim të mirë dhe zgjidhni cilësimin më të lartë të thekjes. Lëreni thekësen të kryejë disa cikle thekjeje pa bukë brenda saj. Kjo do të djegë pluhurin dhe parandalon aromat e pakëndshme.

Thekja, ringrohja ose shkrirja e bukës (fig.2)

Shënim:

- Mos e përdorni pajisjen pa pjatën e thërrimeve.
- Asnjëherë mos e futni bukën me forcë në foletë e thekjes. Asnjëherë mos thekni feta buke që janë lyer më parë me gjalpë. Bëni më shumë kujdes kur thekni bukë që përmbajnë sheqer, marmelatë, rrush të thatë ose copa frutash për shkak të rrezikut të mbinxehjes. Mos përdorni feta buke të përthyera, të dëmtuara ose të këputura në thekëse, sepse ato mund të bllokohen në fole ose të ngecin në dhomën e thekjes.

Për të thekur bukë, ndiqni hapat 1, 2, 3.
- Zgjidhni një cilësim të ulët (1-2) për bukë që duhet thekur pak.
- Zgjidhni një cilësim të lartë (6-8) për bukë që duhet thekur fort.

Për ta ngrohur sërish bukën, shtypni butonin e cilësimit të ringrohjes (◎).
Për ta shkrirë bukën, shtypni butonin e cilësimit të shkrirjes (✻).

Shënim:

- Ju mund ta ndaloni në çdo moment procesin e thekjes dhe të nxirrni bukën duke shtypur butonin e ndalimit (**STOP**) në thekëse.
- Funksioni i ringrohjes ka kohëzgjatje të paracaktuar. Koha e thekjes nuk ndryshon kur e rrotulloni çelësin e caktimit të thekjes në një cilësim tjetër.

Këshillë:

- Ju mund të përdorni cilësime të ndryshme thekjeje sipas llojeve të ndryshme të bukës që theket:
  - Për bukë të thatë, të hollë ose të ndenjur zgjidhni një cilësim të ulët. Ky lloj buke ka më pak lagështirë dhe do të theket më shpejt sesa buka e lagësht, e trashë ose buka e freskët.
  - Për bukë me fruta, për shembull bukë me rrush të thatë, zgjidhni një cilësim të ulët.
  - Për bukë që përmban shumë sheqer, zgjidhni një cilësim të ulët.
  - Për bukët më të ngjeshura, si për shembull buka e thekrës ose buka integrale, zgjidhni një cilësim të lartë.
- Kur thekni një fetë buke, skuqja e thekjes mund të ndryshojë paksa nga njëra anë në tjetrën.
- Për bukët që mund të kenë copëza të lira ushqimi, për shembull buka me rrush të thatë dhe buka integrale, hiqni copëzat e lira përpara se të futni fetat e bukës në thekëse. Kjo mund të shmangë flakën/tymin e mundshëm që vjen si rezultat i rrëzimit/ngjitjes së copëzave të lira të ushqimit në hapësirën e thekëses.

Ngrohja e kulaçeve (fig.3)

Për të ngrohur kulaçet, ndiqni hapat në vijim:

1. **Shtyni poshtë levën e raftit të ngrohjes për të nxjerrë jashtë dhe hapur raftin e ngrohjes.**
2. **Rrotulloni çelësin e caktimit të thekjes në cilësimin e ngrohjes së kuleçve (♖).**

Shënim:

- Mos vendosni bukë mbi raftin e ngrohjes së kulaçeve për të shmangur dëmtimin e thekëses.
- Asnjëherë mos vendosni paninet për ngrohje direkt mbi thekëse. Përdorni gjithmonë raftin e ngrohjes, për të shmangur dëmtimin e thekëses.

Pastrimi (fig. 4)

Paralajmërim:

- Mos përdorni asnjëherë sfungjerë gërvishtës, agjentë pastrimi gërryes ose lëngje agresive për të pastruar pajisjen.
- Goditni lehtë thekësen për të shkëputur thërrmijat e bukës nga hapësira e brendshme e thekëses.
- Përpara pastrimit të thekëses lëreni atë të ftohet për 30 minuta pas përdorimit.

Srpski

Važno

Pre upotrebe aparata pažljivo pročitajte ovu brošuru sa važnim informacijama i sačuvajte je za buduće potrebe.

Opasnost

- Aparat nikada ne uranjajte u vodu.
- Namirnice velikih dimenzija i pakovanja sa metalnom folijom ne smeju da se stavljaju u toster jer to može da izazove požar ili strujni udar.

Upozorenje

- Ako je kabl za napajanje oštećen, uvek mora da ga zameni kompanija Philips, ovlašćeni Philips servisni centar ili na sličan način kvalifikovane osobe kako bi se izbegao rizik.
- Ovaj aparat mogu da koriste deca starija od 8 godina i osobe sa smanjenim fizičkim, senzornim ili mentalnim sposobnostima, ili nedostatkom iskustva i znanja, pod uslovom da su pod nadzorom ili da su dobile uputstva za bezbednu upotrebu aparata i da razumeju moguće opasnosti. Deca ne bi trebalo da se igraju aparatom. Čišćenje i korisničko održavanje dopušteno je samo deci starijoj od 8 godina i uz nadzor odraslih.
- Aparat i njegov kabl držite van domašaja dece mlađe od 8 godina.
- Da biste izbegli opasnost od požara, redovno vadite mrvice iz fioke za mrvice (pogledajte poglavlje „Čišćenje (slika 4)" u korisničkom priručniku).
- Nemojte koristiti uređaj u blizini zavesa ili drugih zapaljivih materijala, odnosno ispod polica na zidu jer to može dovesti do požara.
- Pre priključivanja aparata proverite da li napon naznačen na donjoj strani aparata odgovara naponu lokalne električne mreže.
- Nikada ne ostavljajte aparat da radi bez nadzora.
- Odmah isključite toster iz struje ako primetite vatru ili dim.
- Ovaj aparat je namenjen isključivo za pečenje hleba. Nemojte da stavljate druge sastojke u aparat.
- Aparat nije namenjen za upotrebu sa spoljnim tajmerom ili odvojenim sistemom za daljinsko upravljanje.
- Nemojte da namotavate kabl za napajanje oko tostera nakon upotrebe ili tokom odlaganja jer to može da ošteti kabl.
- Nemojte stavljati zaštitni poklopac niti druge predmete na toster kada je uključen ili dok je još uvek zagrejan jer to može da dovede do oštećenja ili požara.

Opomena

- Toster je namenjen isključivo upotrebi u domaćinstvu i sme da se koristi samo u zatvorenim prostorima. Nije namenjen za komercijalnu ili industrijsku upotrebu.
- Aparat priključujte samo u uzemljenu zidnu utičnicu.
- Nemojte ostavljati kabl za napajanje da visi preko ivice stola ili radne površine na koju je smešten aparat.
- Aparat posle upotrebe uvek isključite iz napajanja.
- Rešetka za zagrevanje je namenjena isključivo zagrevanju kifli i kroasana. Nemojte da stavljate druge sastojke na rešetku za zagrevanje jer to može da bude opasno.
- Aparat nemojte da okrećete naopako ni da tresete da biste izvadili mrvice.

Elektromagnetna polja (EMF)

Ovaj Philips aparat usklađen je sa svim standardima u vezi sa elektromagnetnim poljima (EMF). Ako se aparatom rukuje na odgovarajući način i u skladu sa uputstvima iz ovog priručnika, on je bezbedan za upotrebu prema trenutno dostupnim naučnim dokazima.

Recikliranje

Ovaj simbol ukazuje na to da ovaj proizvod ne sme da se odlaže sa običnim kućnim otpadom (2012/19/EU).
Pratite propise svoje zemlje za zasebno prikupljanje otpadnih električnih i elektronskih proizvoda. Pravilno odlaganje doprinosi sprečavanju negativnih posledica po životnu sredinu i zdravlje ljudi.

Garancija i servis

Ukoliko vam je potreban servis, informacije ili ako imate neki problem, posetite Web lokaciju kompanije Philips na adresi www.philips.com ili se obratite centru za korisničku podršku kompanije Philips u svojoj zemlji (broj telefona ćete pronaći na međunarodnom garantnom listu). Ako u vašoj zemlji ne postoji centar za korisničku podršku, obratite se lokalnom distributeru Philips proizvoda.

Pre prve upotrebe

Toster držite u prostoriji sa dobrom ventilacijom i izaberite najveći stepen zapečenosti. Obavite nekoliko ciklusa pečenja bez hleba. To će sagoreti svu prašina i sprečiće neprijatne mirise.

Pecite, podgrevajte ili odmrzavajte hleb (slika 2)

Napomena:

- Nemojte koristiti aparat bez fioke za mrvice.
- Nikada nemojte na silu da ubacujete hleb u proreze za pečenje. Nikada nemojte da pečete kriške hleba na koje je namazan maslac. Obratite posebnu pažnju prilikom pečenja hlebova koji sadrže šećer, konzervanse, suvo grožđe ili delove voća, usled rizika od pregrevanja. Nemojte da koristite savijene, oštećene ili polomljene kriške hleba u tosteru, pošto mogu da se zaglave u prorezu ili u odeljku za pečenje.

Za pečenje hleba pratite korake 1, 2, 3.
- Nižu postavku (1-2) izaberite za slabije zapečen hleb.
- Višu postavku (6–8) izaberite za jače zapečen hleb.

Da biste podgrejali hleb, pritisnite dugme postavke za podgrevanje (◎).
Da biste odmrznuli hleb, pritisnite dugme postavke za odmrzavanje (✻).

Napomena:

- Proces pečenja tosta možete da prekinete i izbacite hleb u bilo kom trenutku pritiskom na dugme za prekid pečenja (**STOP**) na tosteru.
- Funkcija za podgrevanje ima unapred određeno vreme. Vreme pečenja ne menja se kada stepen zapečenosti pomerite na drugi stepen.

Savet:

- Možete da koristite različite postavke zapečenosti prilikom pečenja različitih vrsta hleba:
  - Za suvi, tanki ili odstajali hleb izaberite nižu postavku. Ovaj tip hleba ima manji sadržaj vlage i zapeče se brže od vlažnog, debelog ili svežeg hleba.
  - Za voćni hleb, poput onog sa suvim grožđem, izaberite nižu postavku.
  - Za hleb sa višim sadržajem šećera izaberite nižu postavku.
  - Za hleb gušće teksture, kao što je ražani hleb ili integralni pšenični hleb, izaberite višu postavku.
- Kada pečete jednu krišku hleba, stepen zapečenosti može malo da se razlikuje sa jedne i druge strane.
- Za hleb u kojem može da bude komada drugih namirnica, kao što je hleb sa suvim grožđem ili integralni pšenični hleb, uklonite te delove pre nego što stavite kriške u prorez. Ovim možete da izbegnete potencijalnu pojavu vatre/dima usled slobodnih padanja/lepljenja komada u odeljku tostera.

Zagrevanje zemički (slika 3)

Za zagrevanje zemički sledite korake ispod:

1. **Gurnite ručku rešetke za zagrevanje prema dole da biste izvukli rešetku.**
2. **Okrenite kontrolu zapečenosti na postavku za zagrevanje zemički (♖).**

Napomena:

- Nemojte da stavljate hleb na rešetku za zagrevanje zemički da biste izbegli oštećenje tostera.
- Kifle koje želite zagrejati nikada nemojte stavljati direktno na proreze za hleb. Uvek koristite rešetku za zagrevanje kako biste izbegli oštećenje tostera.

Čišćenje (slika 4)

Upozorenje:

- Za čišćenje aparata nemojte da koristite jastučiće za ribanje, abrazivna sredstva za čišćenje niti agresivne tečnosti.
- Lagano lupnite kućište tostera da biste oslobodili mrvice hleba u odeljku tostera.
- Ostavite toster da se hladi 30 minuta nakon upotrebe i pre čišćenja.

Українська

Важлива інформація

Перед тим як користуватися пристроєм, уважно прочитайте цей буклет із важливою інформацією та зберігайте його для довідки в майбутньому.

Небезпечно

- Не занурюйте пристрій у воду.
- Не кладіть у тостер шматки хліба великого розміру або пакети з металевої фольги, оскільки це може призвести до виникнення пожежі чи ураження електричним струмом.

Попередження

- Якщо шнур живлення пошкоджений, для уникнення небезпеки його необхідно замінити, звернувшись до сервісного центру, уповноваженого Philips, або фахівців із належною кваліфікацією.
- Цим пристроєм можуть користуватися діти віком від 8 років або більше чи особи із послабленими фізичними відчуттями або розумовими здібностями, чи без належного досвіду та знань, за умови, що користування відбувається під наглядом, їм було проведено інструктаж щодо безпечного користування пристроєм та їх було повідомлено про можливі ризики. Не дозволяйте дітям бавитися пристроєм. Не дозволяйте дітям до 8 років виконувати чищення та догляд без нагляду дорослих.
- Зберігайте пристрій та шнур живлення подалі від дітей до 8 років.
- Для запобігання виникненню пожежі регулярно видаляйте крихти з лотка для крихт (див. розділ "Чищення (мал. 4)" у посібнику користувача).
- Не вмикайте пристрій під або біля занавісок чи інших займистих матеріалів, а також під стінними шафами, оскільки це може спричинити виникнення пожежі.
- Перед тим як під'єднувати пристрій до мережі, перевірте, чи збігається напруга, вказана на дні пристрою, із напругою у мережі.
- Не залишайте пристрій працювати без нагляду.
- Якщо видно дим або вогонь, одразу ж від'єднайте тостер від мережі.
- Цей пристрій призначено лише для підсмажування хліба. Не кладіть у пристрій інших продуктів.
- Цей пристрій не призначено для керування за допомогою зовнішнього таймера чи окремої системи дистанційного керування.
- Щоб не пошкодити шнур живлення, не накручуйте його навколо тостера після використання або під час зберігання.
- Не кладіть кришку контейнера для пилу чи будь-які інші предмети на тостер, коли він працює чи поки він гарячий, оскільки це може призвести до пошкодження пристрою або виникнення пожежі.

Увага!

- Тостер призначений виключно для побутового використання і тільки всередині приміщення. Він не призначений для комерційного чи промислового використання.
- Підключайте пристрій лише до заземленої розетки.
- Шнур живлення не повинен висіти над краєм столу або над робочою поверхнею, на якій стоїть пристрій.
- Після використання завжди від'єднуйте пристрій від мережі.
- Рамку для підігрівання призначено виключно для підігрівання булочок та круасанів. Для запобігання небезпеки не кладіть на рамку інші продукти.
- Не перевертайте і не струшуйте пристрій, щоб видалити крихти.

Електромагнітні поля (ЕМП)

Цей пристрій Philips відповідає всім стандартам, які стосуються електромагнітних полів (ЕМП). Згідно з останніми науковими дослідженнями пристрій є безпечним у використанні за умов правильної експлуатації відповідно до інструкцій, поданих у цьому посібнику користувача.

Переробка

Цей символ означає, що цей виріб не підлягає утилізації зі звичайними побутовими відходами (2012/19/EU).
Дотримуйтесь правил розділеного збору електричних та електронних пристроїв у вашій країні. Належна утилізація допоможе запобігти негативному впливу на навколишнє середовище та здоров'я людей.

Гарантія та обслуговування

Для отримання додаткової інформації чи обслуговування та у разі виникнення проблем відвідайте веб-сайт Philips www.philips.com або зверніться до центру обслуговування клієнтів Philips у вашій країні (номер телефону можна знайти в гарантійному талоні). Якщо у вашій країні немає Центру обслуговування клієнтів, зверніться до місцевого дилера Philips.

Перед першим використанням

Встановіть тостер у добре провітрюваному приміщенні та виберіть найвищий рівень підсмажування. Дайте тостеру виконати декілька циклів підсмажування без хліба. Це спалить пил та дозволить запобігти виникненню неприємного запаху.

Підсмажування, підігрівання чи розморожування хліба (мал. 2)

Примітка.

- Не використовуйте пристрій без лотка для крихт.
- Ніколи силою не запихайте хліб у отвори для підсмажування. Ніколи не підсмажуйте шматки хліба з маслом. Будьте особливо уважні, коли підсмажуєте хліб, що містить цукор, джем, родзинки або шматки фруктів, оскільки існує ризик перегрівання. Не кладіть у тостер зігнуті, пошкоджені або поламані шматки хліба, адже вони можуть застрягнути в отворі або відділенні для підсмажування.

Для підсмажування хліба виконайте кроки 1, 2, 3.
- Щоб отримати ледь підсмажений хліб, вибирайте низький рівень підсмажування (1-2).
- Щоб підсмажити хліб сильніше, вибирайте високий рівень підсмажування (6–8).

Для повторного підігрівання хліба натисніть кнопку налаштування розігрівання (◎).
Щоб розморозити хліб, натисніть кнопку налаштування розморожування (✻).

Примітка.

- Зупинити процес підсмажування і витягнути хліб можна в будь-який момент, натиснувши на тостері кнопку (**STOP**).
- Функція повторного нагрівання має попередньо налаштовану тривалість підігрівання. Якщо повернути регулятор рівня підсмажування в інше положення, час підсмажування не зміниться.

Підказка.

- Можна використовувати різні налаштування підсмажування для різних типів хліба:
  - Для сухого, тонкого або черствого хліба вибирайте нижчу температуру. Такий хліб має менше вологи і він швидше підрум'яниться, ніж вологий, товстий чи свіжий хліб.
  - Для хліба із фруктами (наприклад, родзинками) вибирайте нижчу температуру.
  - Для хліба із вищим вмістом цукру вибирайте нижчу температуру.
  - Для хліба важчої текстури (наприклад, житнього або цільнозернового хліба) вибирайте вище налаштування температури.
- Якщо ви смажите одну скибку хліба, рівень підсмажування може злегка різнитися з різних боків.
- Для хліба, який може містити окремі часточки їжі (наприклад, хліб із родзинками та цільнозерновий хліб), перш ніж покласти скибки в отвір, зніміть із них зайві часточки. Це допоможе запобігти можливому загорянню/диму від потрапляння/прилипання часточок до відділення для підсмажування.

Підігрівання булочок (мал. 3)

Для підігрівання булочок виконайте такі дії:

1. **Натисніть важіль рамки для підігрівання, щоб розкласти рамку.**
2. **Поверніть регулятор підсмажування у положення налаштування підігрівання булочок (♖).**

Примітка.

- Не ставте хліб на рамку для підігрівання булочок, щоб не пошкодити тостер.
- У жодному разі не кладіть булочки, які потрібно підігріти, безпосередньо на тостер. Для запобігання пошкодженню тостера використовуйте рамку для підігрівання.

Чищення (мал. 4)

Попередження:

- Ніколи не використовуйте для чищення пристрою жорстких губок, абразивних засобів чи агресивних рідин для чищення.
- Злегка постукайте по корпусу тостера, щоб збити крихти хліба, що могли прилипнути до відділення для підсмажування.
- Перш ніж чистити тостер, дайте йому охолонути протягом 30 хвилин після використання.